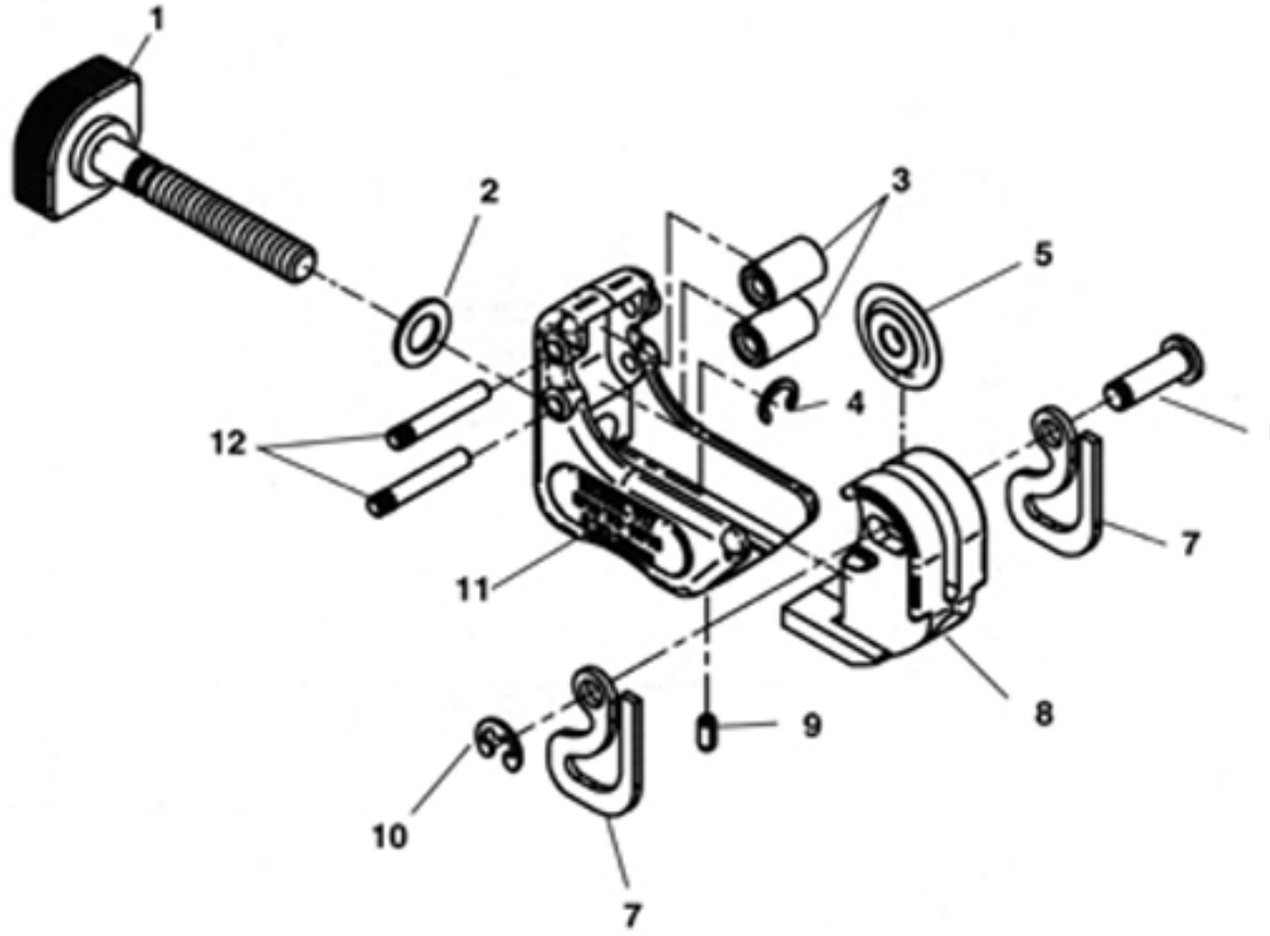
1
2
3
5
4
6
12
7
11
8
9
10
7