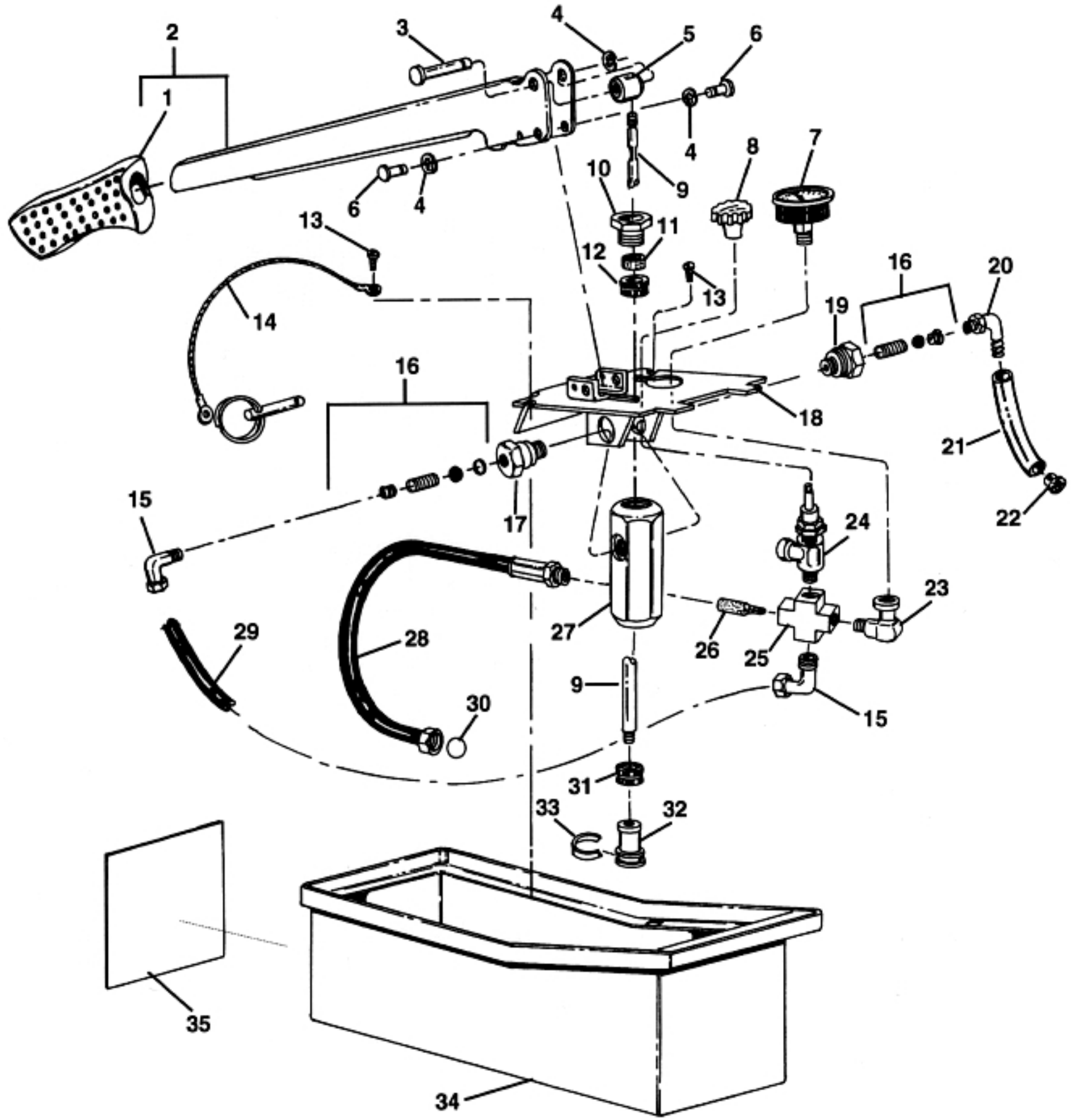
2
1
3
4
5
6
4
6
4
8
7
10
9
13
11
12
13
16
20
19
14
16
18
21
15
17
24
22
23
27
26
25
29
28
9
30
15
31
33
32
35
34