F 015 155 501

Stand / Issue } 05-01-13

Fig./Abb. 1

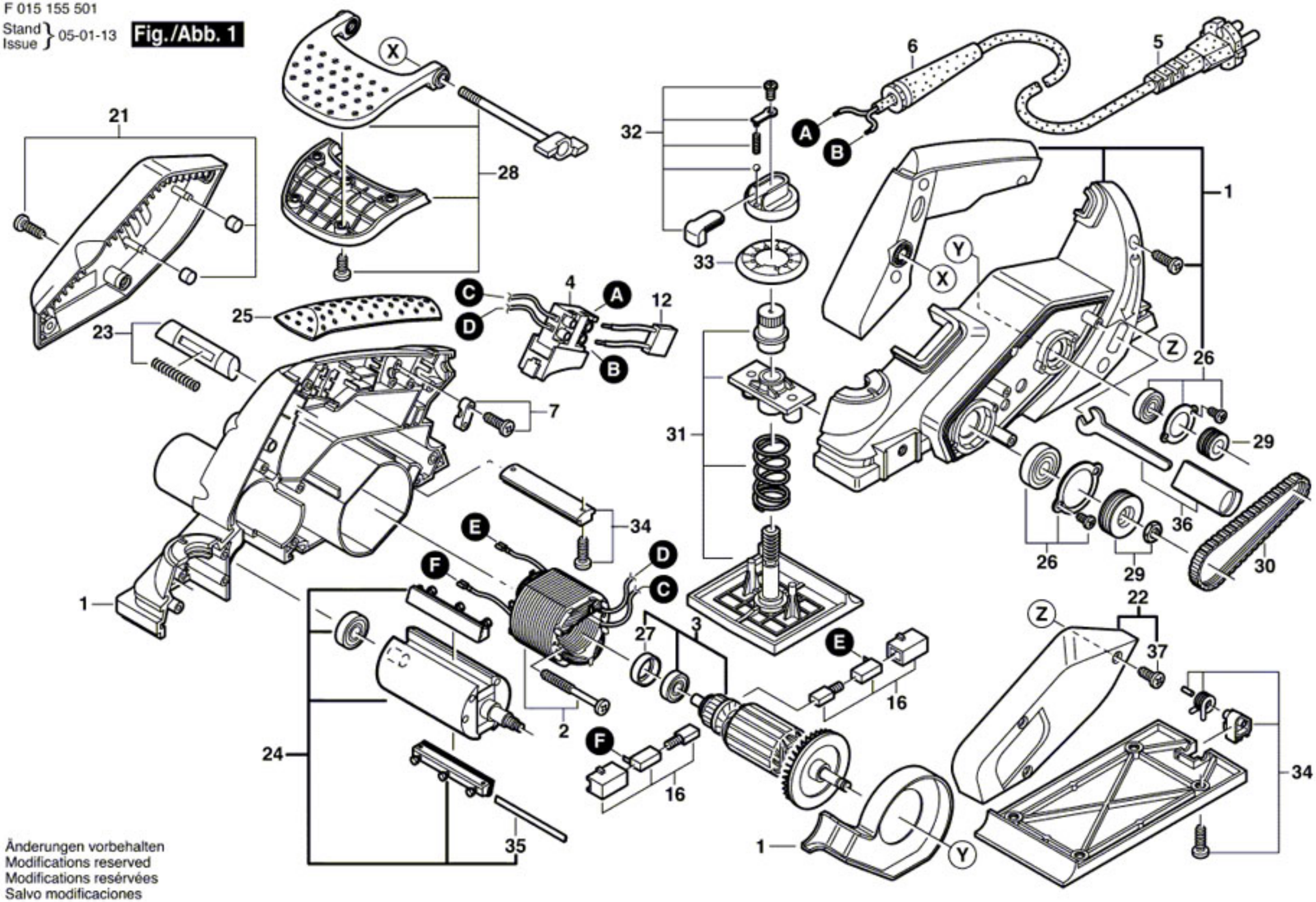

Änderungen vorbehalten
Modifications reserved
Modifications reservées
Salvo modificaciones