0 601 587 651
Issue } ~~07-05~~
Stand } 08-02-06

Fig./Abb. 1

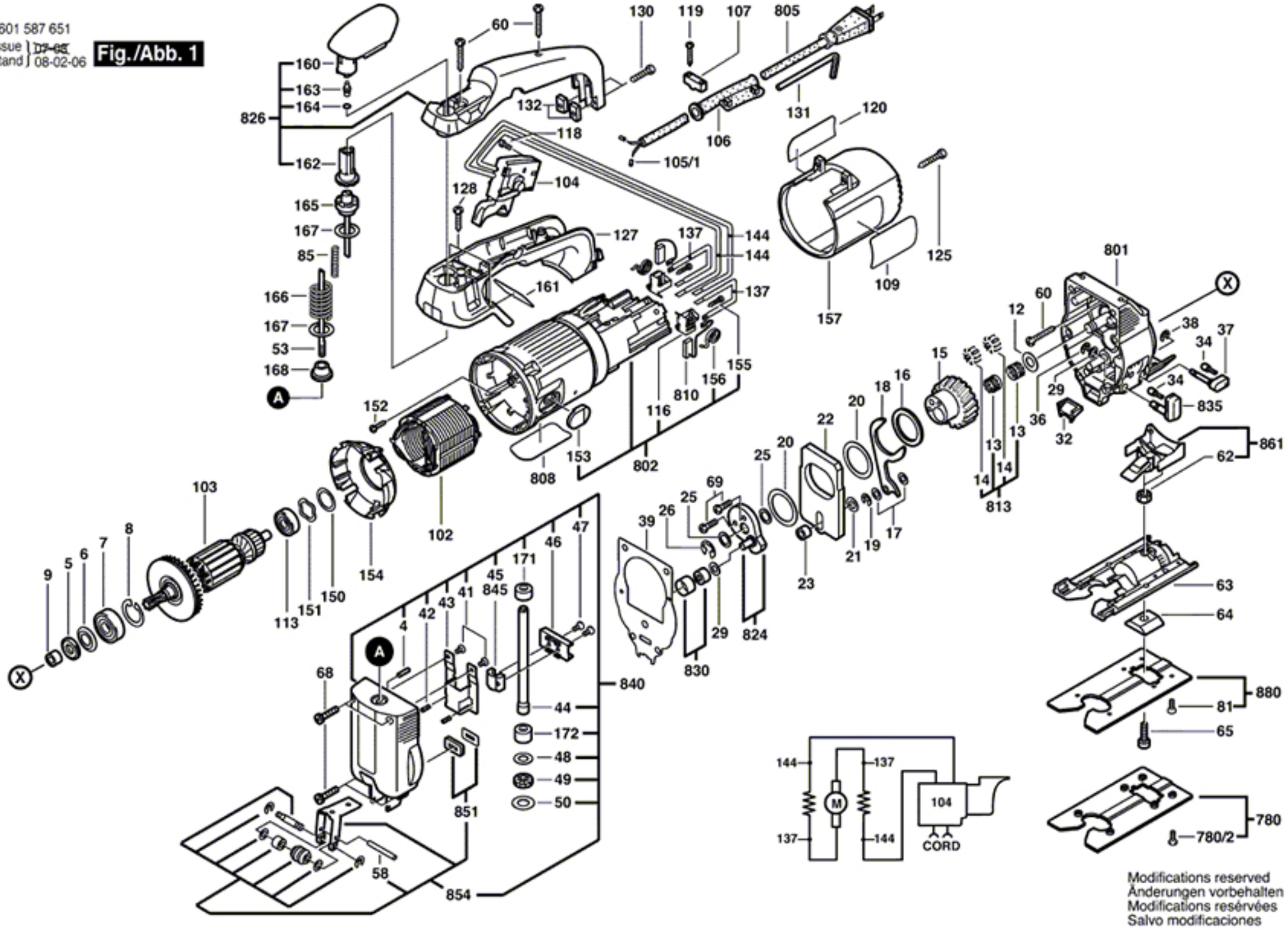

Modifications reserved
Änderungen vorbehalten
Modifications resérvées
Salvo modificaciones