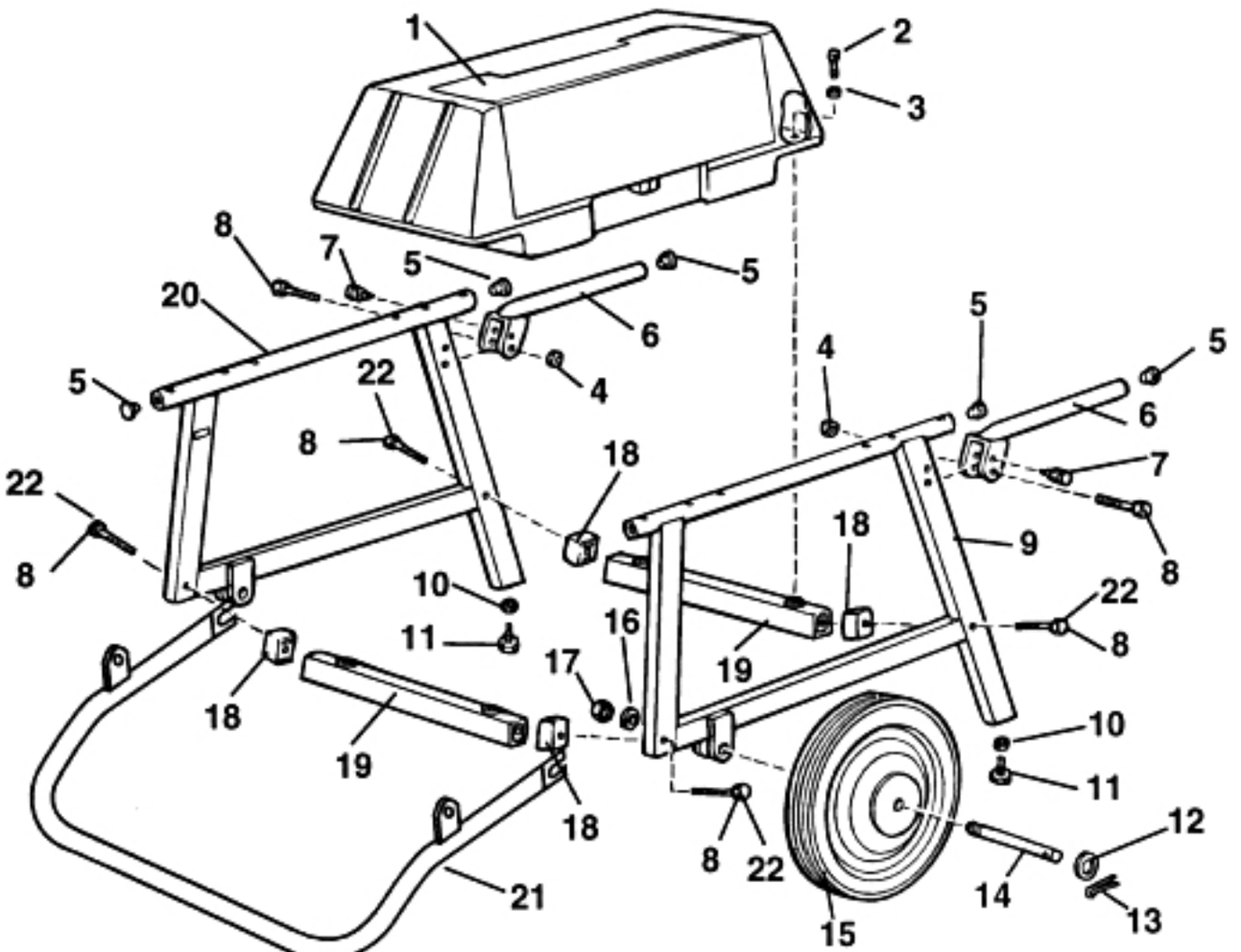
1
2
3
8
7
5
5
20
6
4
5
22
8
18
22
8
10
11
16
17
18
19
19
18
18
21
5
4
5
6
7
8
9
22
8
10
11
12
13
14
15
8
22