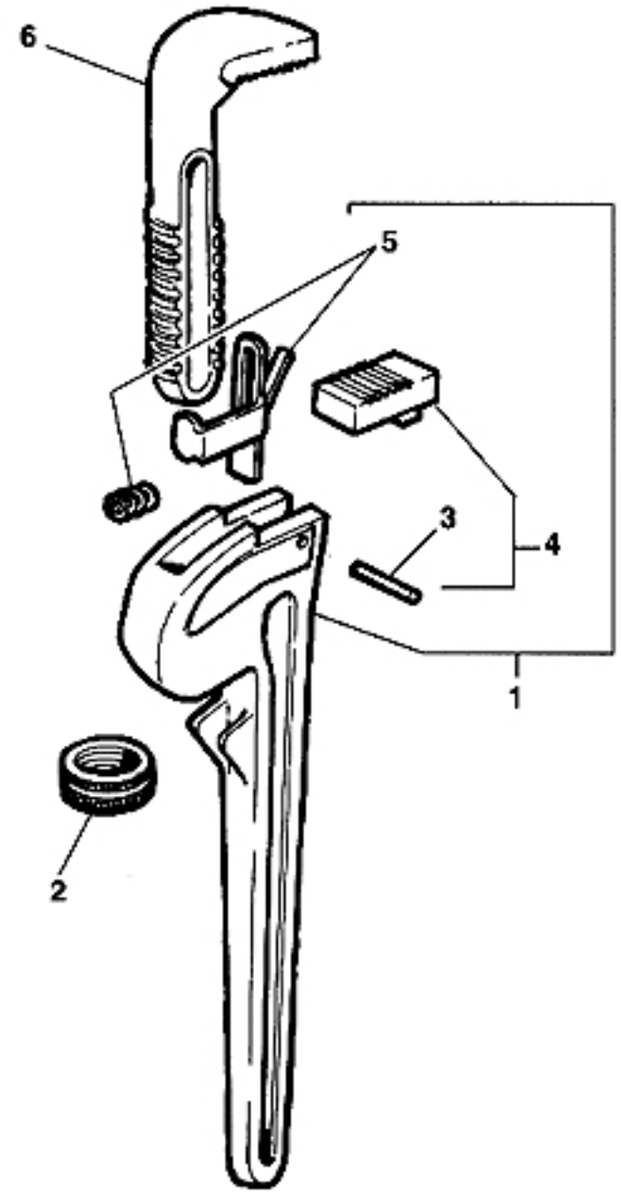
6
5
3
4
1
2