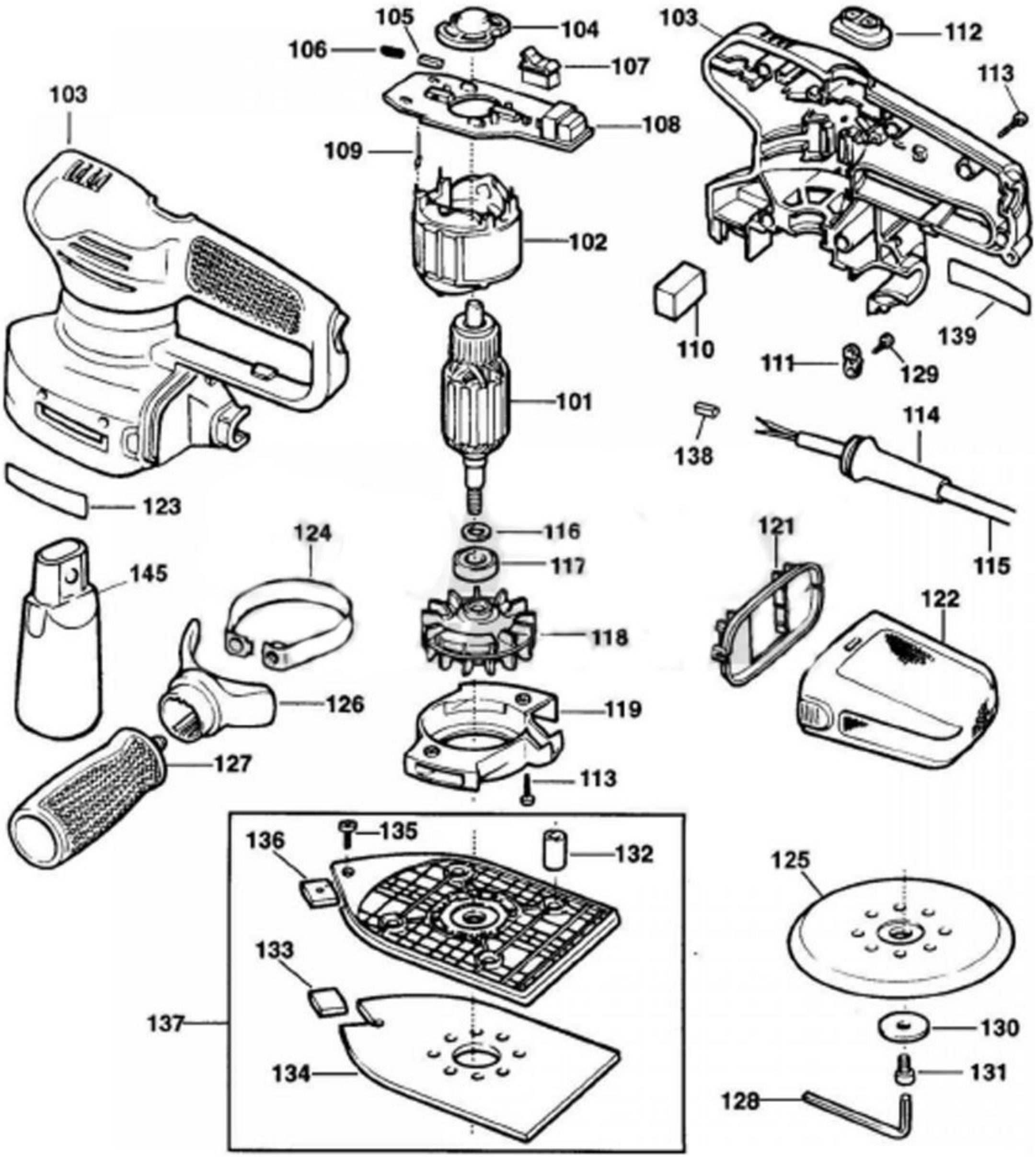
105
104
106
107
103
112
113
103
108
109
102
110
139
111
129
101
138
114
123
116
124
121
145
117
115
122
118
126
119
127
113
136
135
132
125
133
137
130
134
131
128