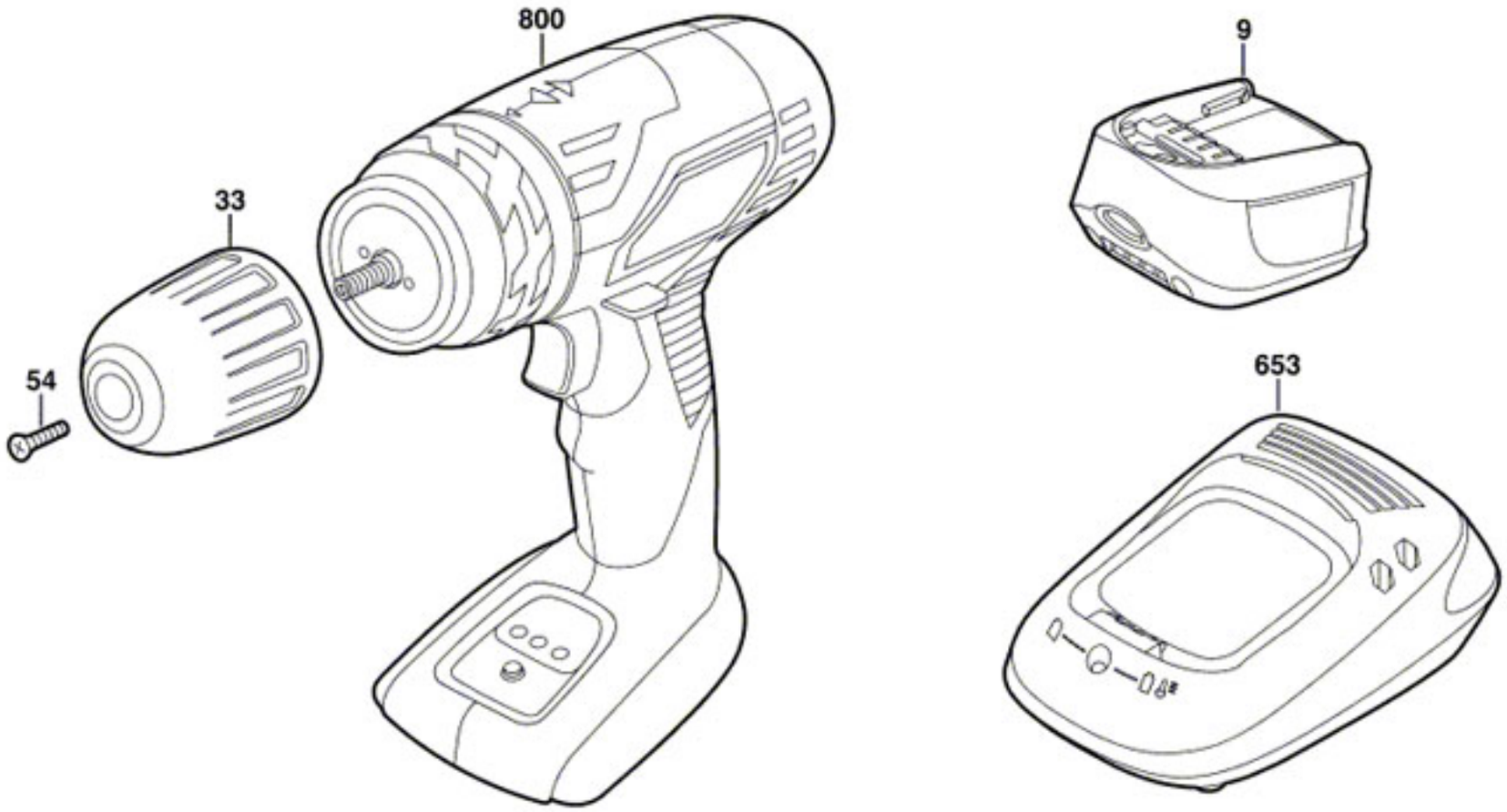

Änderungen vorbehalten
Modifications reserved
Modifications reservees
Salvo modificaciones