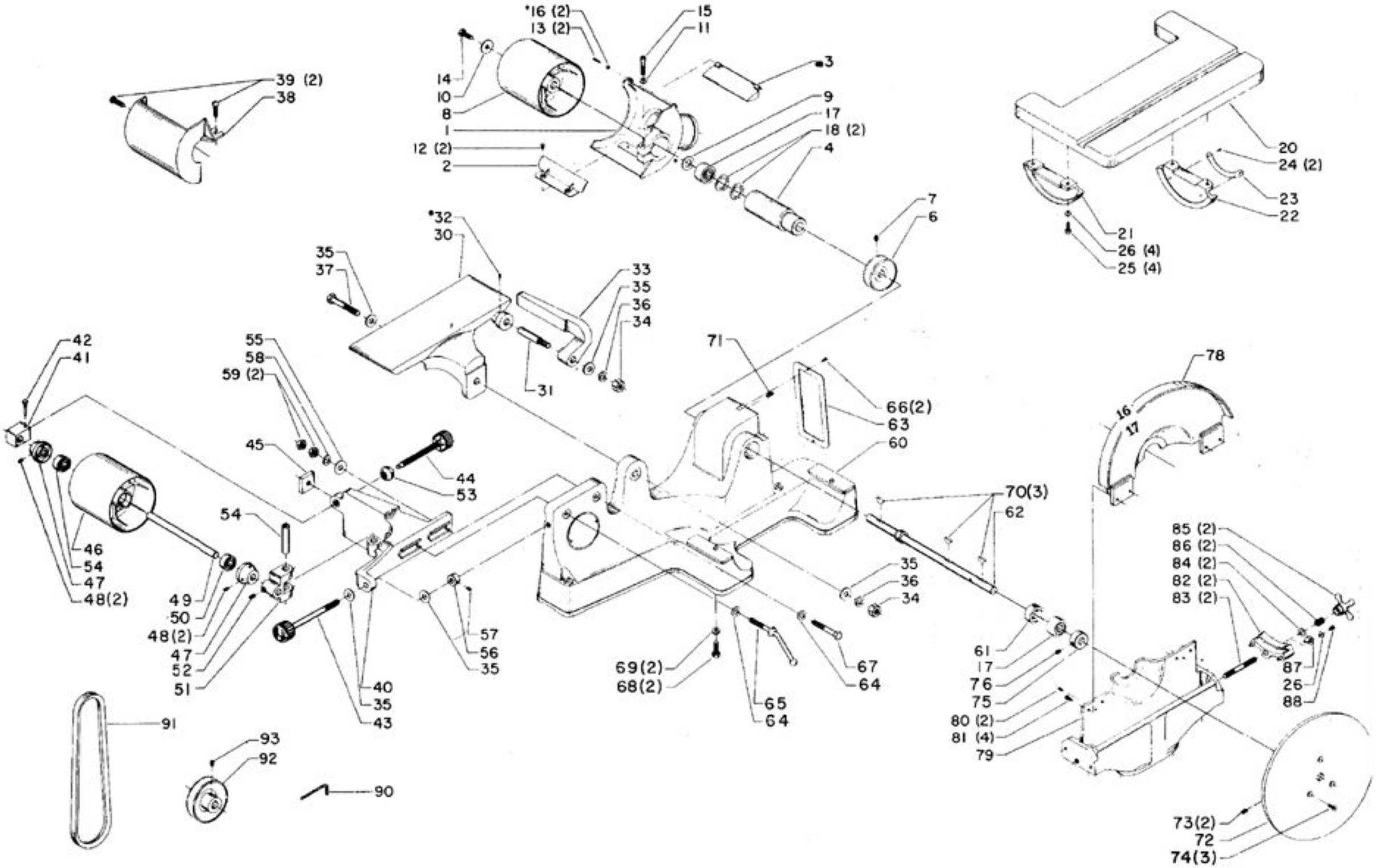
39 (2)
38
*16 (2)
13 (2)
15
11
14
10
8
1
12 (2)
2
*3
9
17
18 (2)
4
7
6
20
24 (2)
23
22
21
26 (4)
25 (4)
*32
30
35
37
33
35
36
34
31
42
41
55
58
59 (2)
71
66(2)
63
60
78
16
17
45
44
53
54
46
54
47
48(2)
49
50
48(2)
47
52
51
57
56
35
40
35
43
69(2)
68(2)
65
64
67
64
70(3)
62
35
36
34
61
17
76
75
80 (2)
81 (4)
79
85 (2)
86 (2)
84 (2)
82 (2)
83 (2)
87
26
88
91
93
92
90
73(2)
72
74(3)