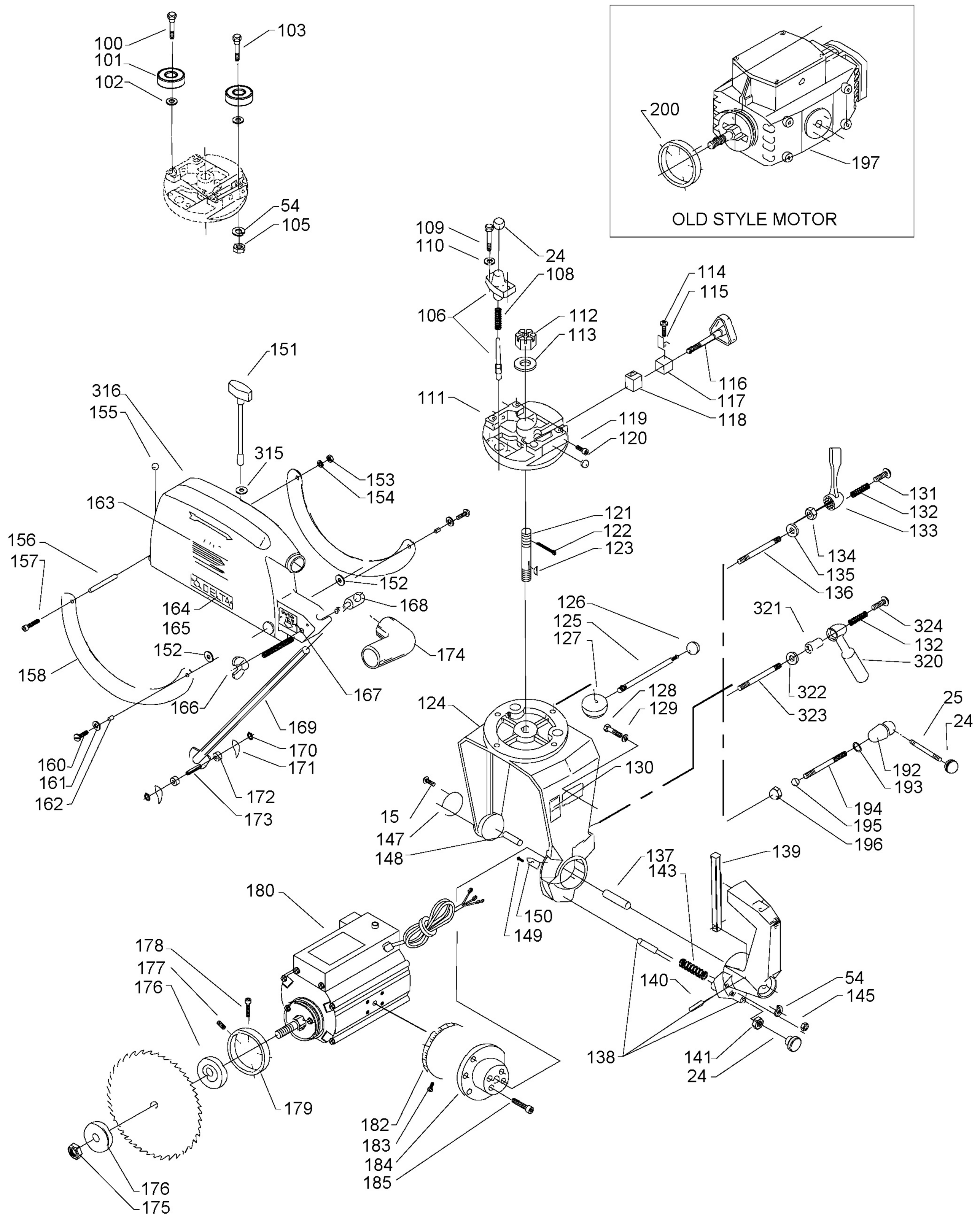
100
101
102
103
54
105
200
197
OLD STYLE MOTOR
109
110
24
108
106
112
113
114
115
116
117
118
111
119
120
151
316
155
315
153
154
163
121
122
123
131
132
133
134
135
136
156
157
152
168
164
165
152
174
158
166
167
126
125
127
128
129
321
324
132
320
322
323
124
130
25
24
169
170
171
160
161
162
172
173
192
193
194
195
196
15
147
148
137
143
139
180
150
149
178
177
176
140
54
145
138
141
24
179
182
183
184
185
176
175

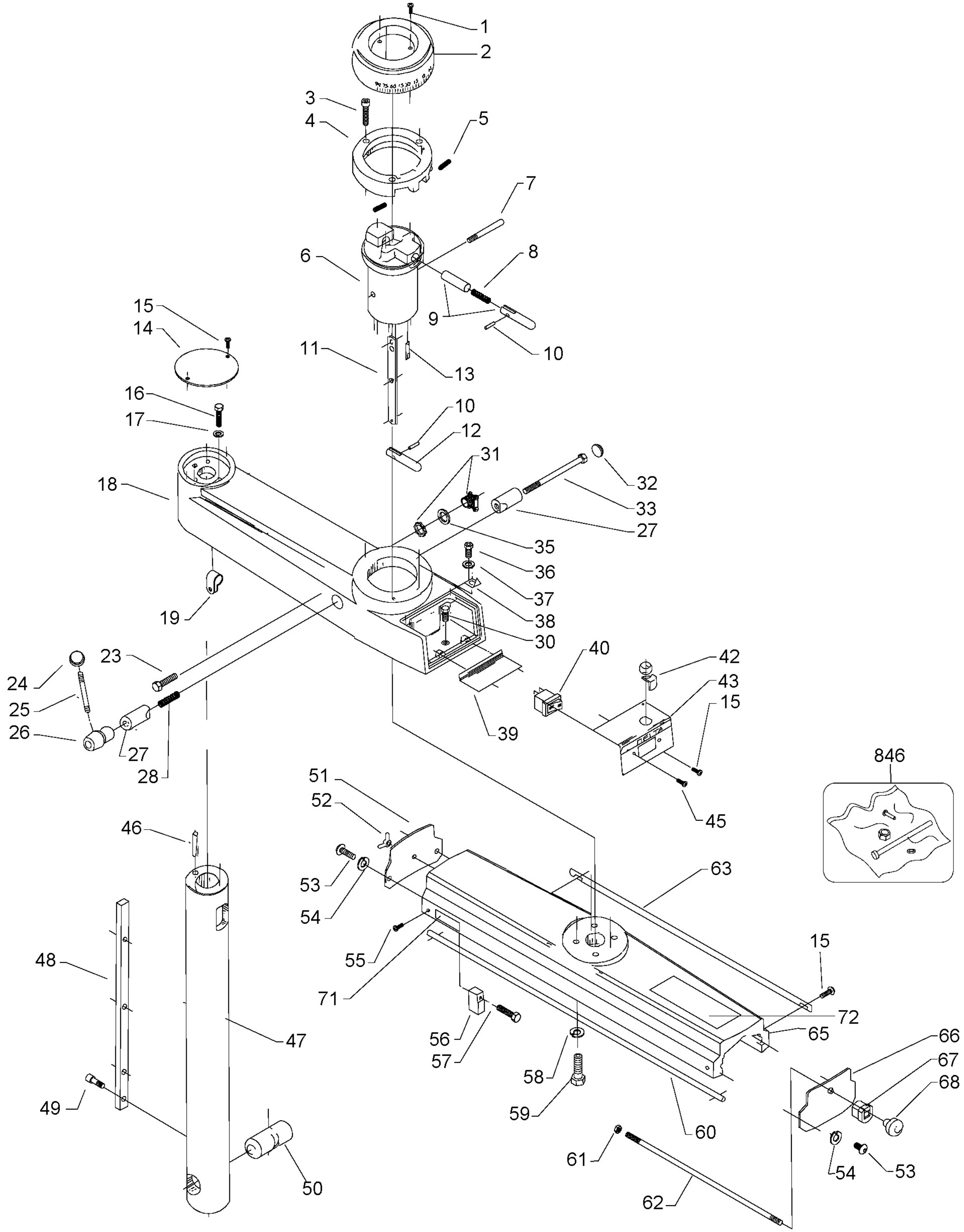
1
2
3
4
5
6
7
8
9
10
11
13
10
12
15
14
16
17
18
31
32
33
27
35
36
37
38
30
19
23
24
25
26
27
28
40
42
43
15
39
45
846
51
52
46
53
54
63
55
71
15
72
65
48
47
56
57
58
59
60
66
67
68
49
61
54
53
50
62

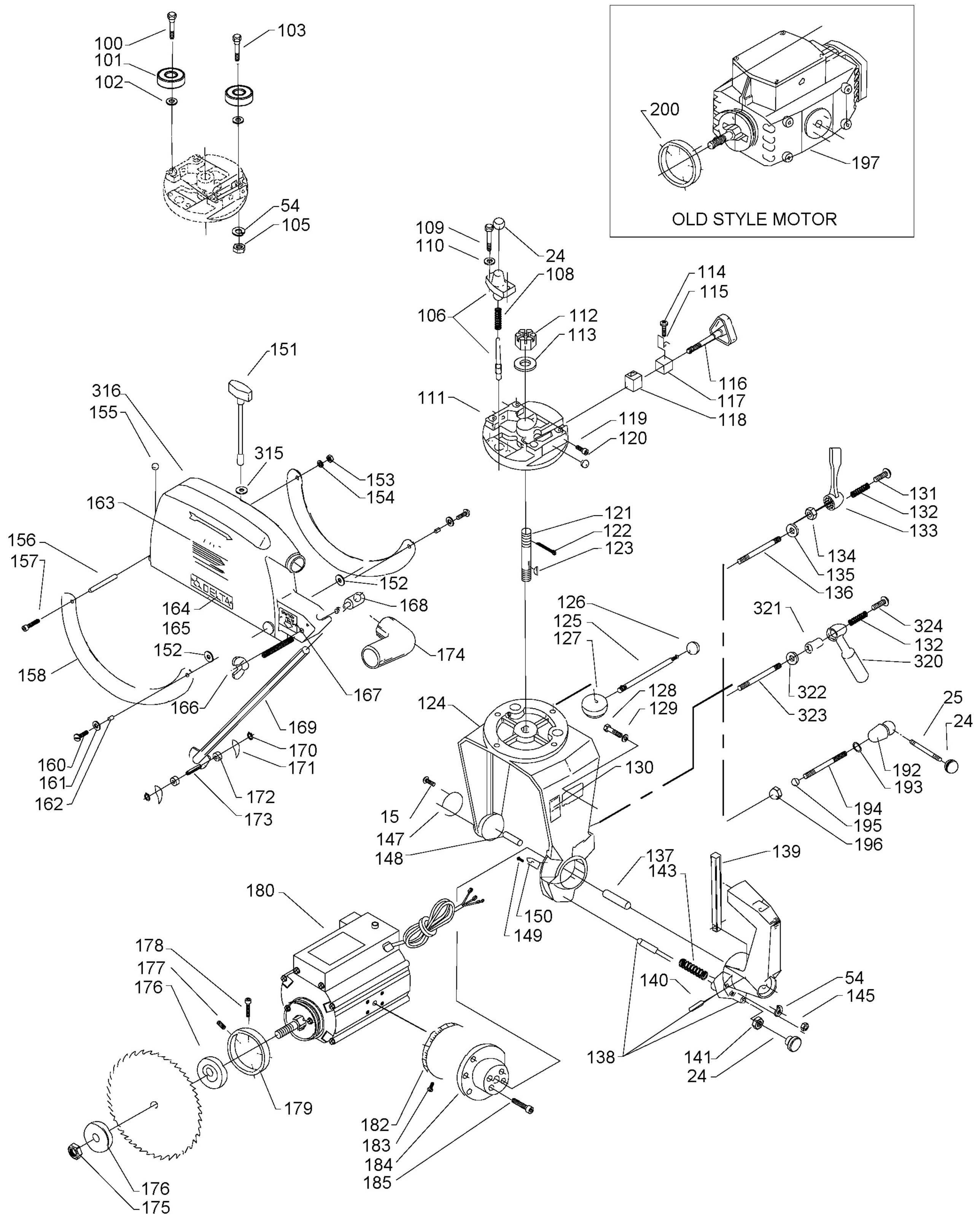
100
101
102
103
54
105
200
197
OLD STYLE MOTOR
109
110
24
108
106
112
113
114
115
116
117
118
111
119
120
151
316
155
315
153
154
163
121
122
123
131
132
133
134
135
136
156
157
152
168
164
165
152
174
158
166
167
126
125
127
128
129
321
324
132
320
322
323
124
130
25
24
169
170
171
160
161
162
172
173
192
193
194
195
196
15
147
148
137
143
139
180
150
149
178
177
176
140
54
145
138
141
24
179
182
183
184
185
176
175