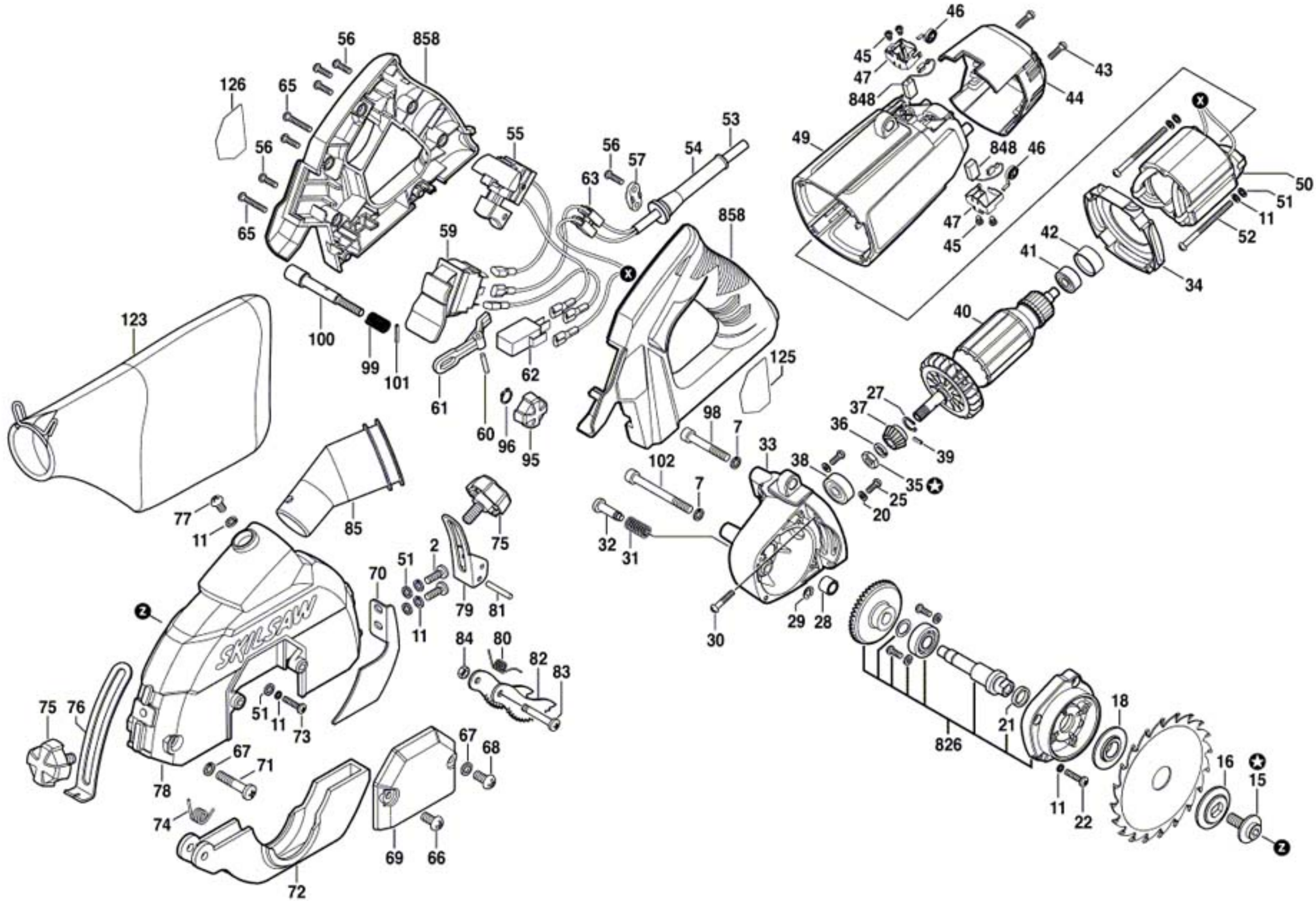
126
65
56
858
55
56
57
63
54
53
49
46
45
47
848
43
44
848
46
47
45
50
51
11
52
42
41
34
40
59
100
99
101
61
60
96
95
62
858
125
123
98
7
27
37
36
39
33
38
35
25
20
102
7
32
31
30
29
28
77
11
85
75
2
51
70
79
81
11
84
80
82
83
75
76
51
11
73
78
67
71
74
67
68
69
66
72
826
21
18
11
22
16
15

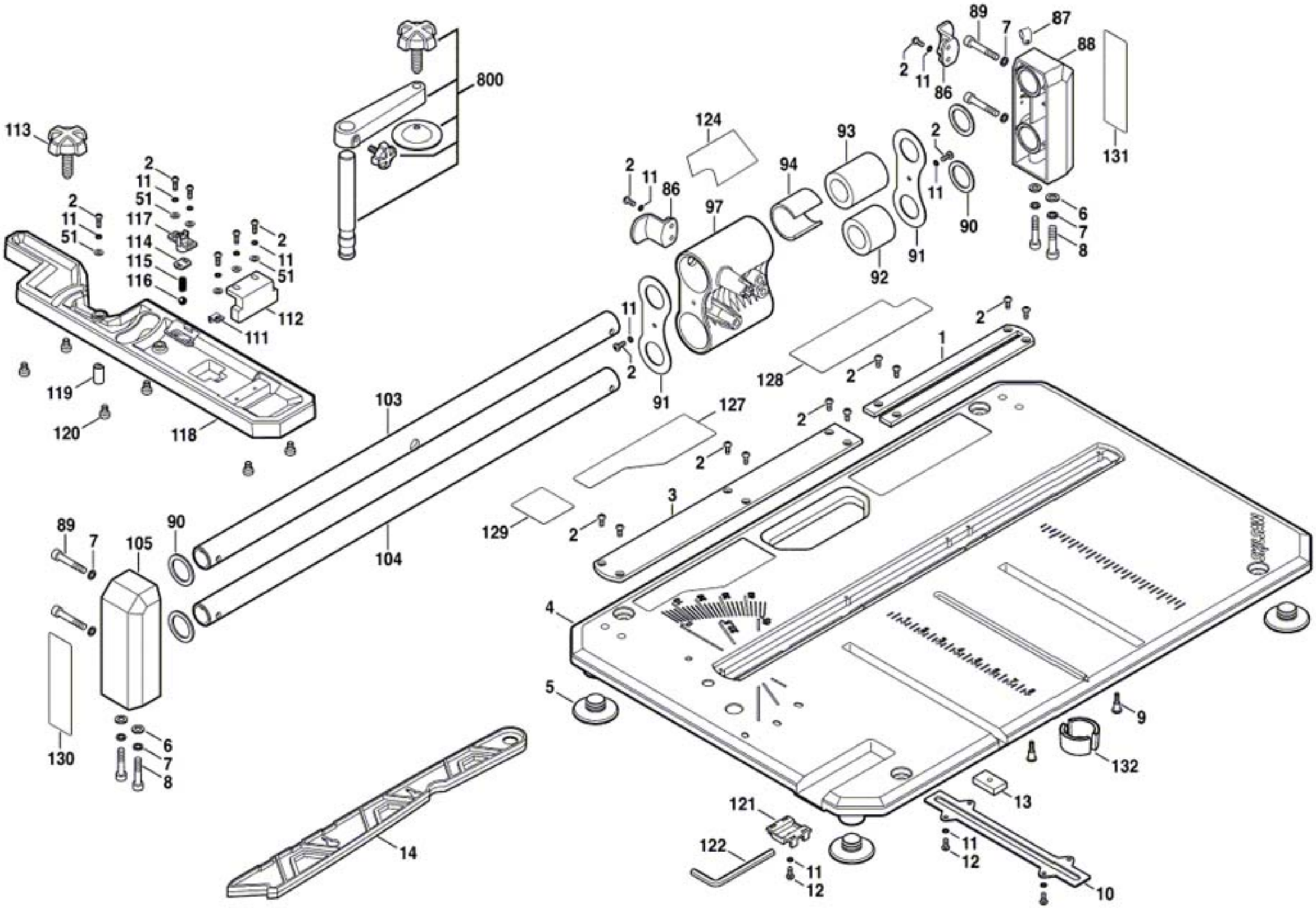
113
2
11
51
117
114
115
116
112
111
119
120
118
800
103
104
89
7
105
90
130
6
8
14
124
86
97
94
93
92
91
127
128
129
3
1
4
5
87
88
131
9
132
13
121
122
12
10