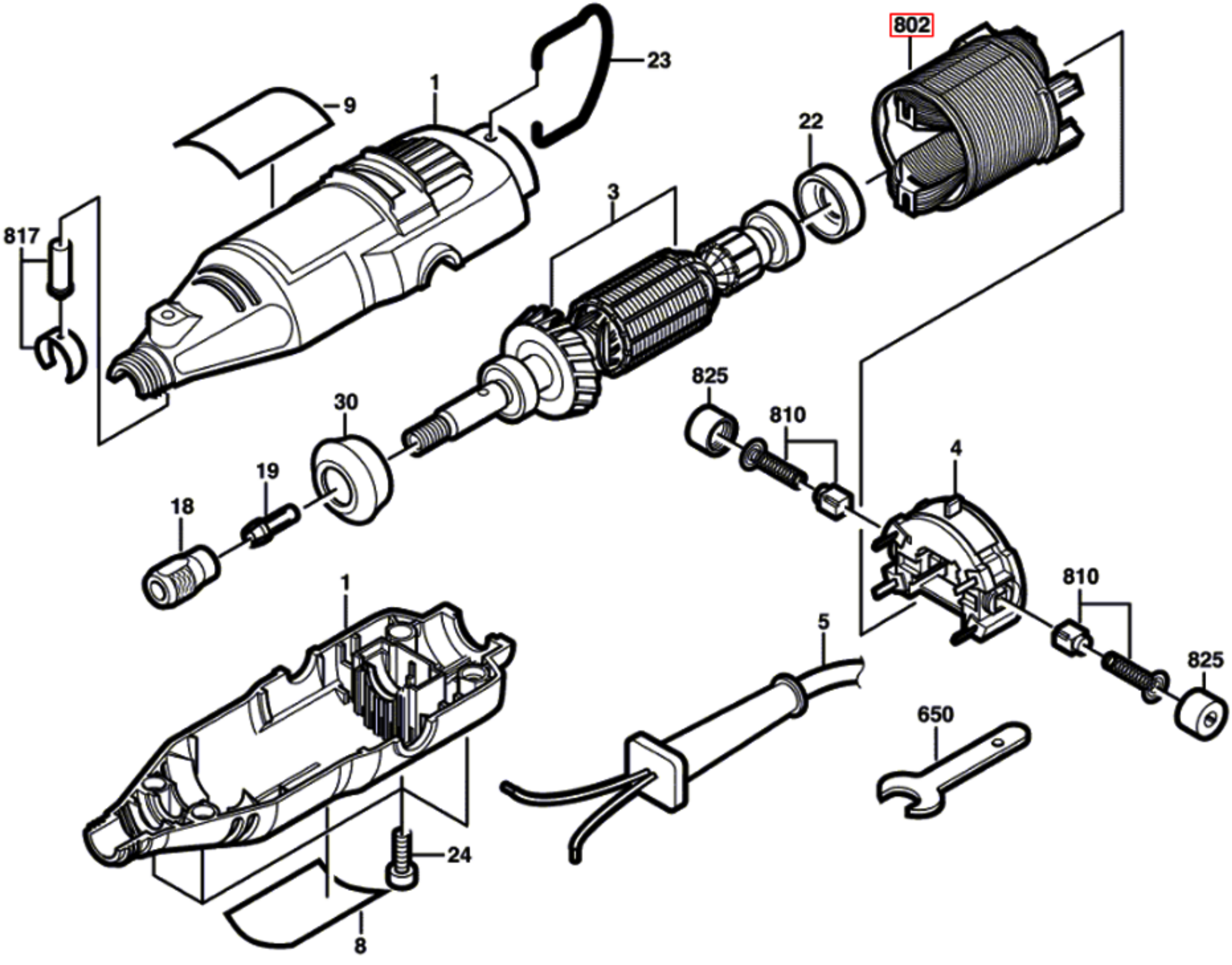
802
23
9
1
22
3
817
825
810
30
4
19
18
1
810
5
825
650
24
8