DELTA
A Pentair Company

SERIES 2000 DRILLING MACHINES
(2:1 & 3:1 REDUCTION DRIVE, STEP PULLEY, 8 SPEEDS)

DP-13A
Part No 402-06-651-0002
Revised 1-5-95

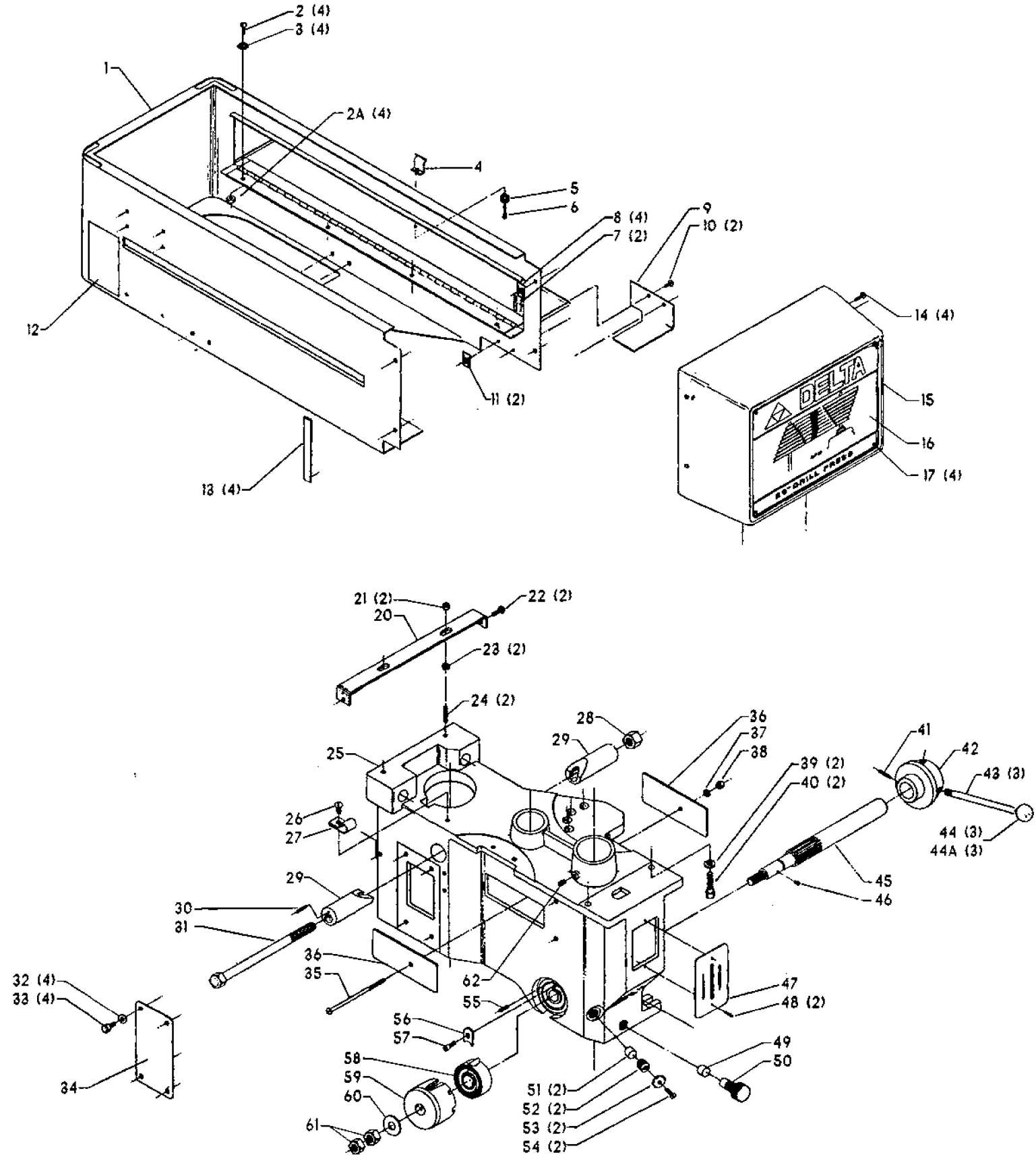

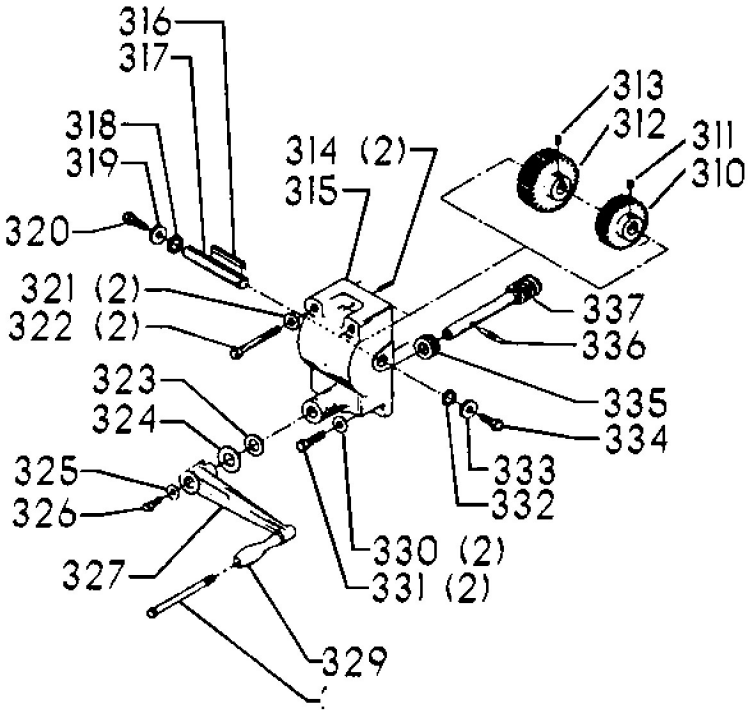
316
317
318
319
320
321 (2)
322 (2)
323
324
325
326
327
329
330 (2)
331 (2)
332
333
334
335
336
337
313
312
311
310
314 (2)
315

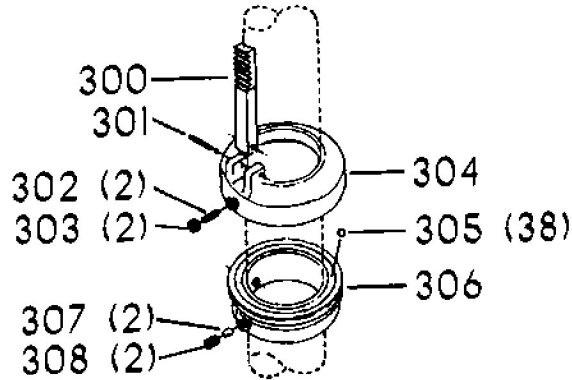
300
301
302 (2)
303 (2)
304
305 (38)
306
307 (2)
308 (2)

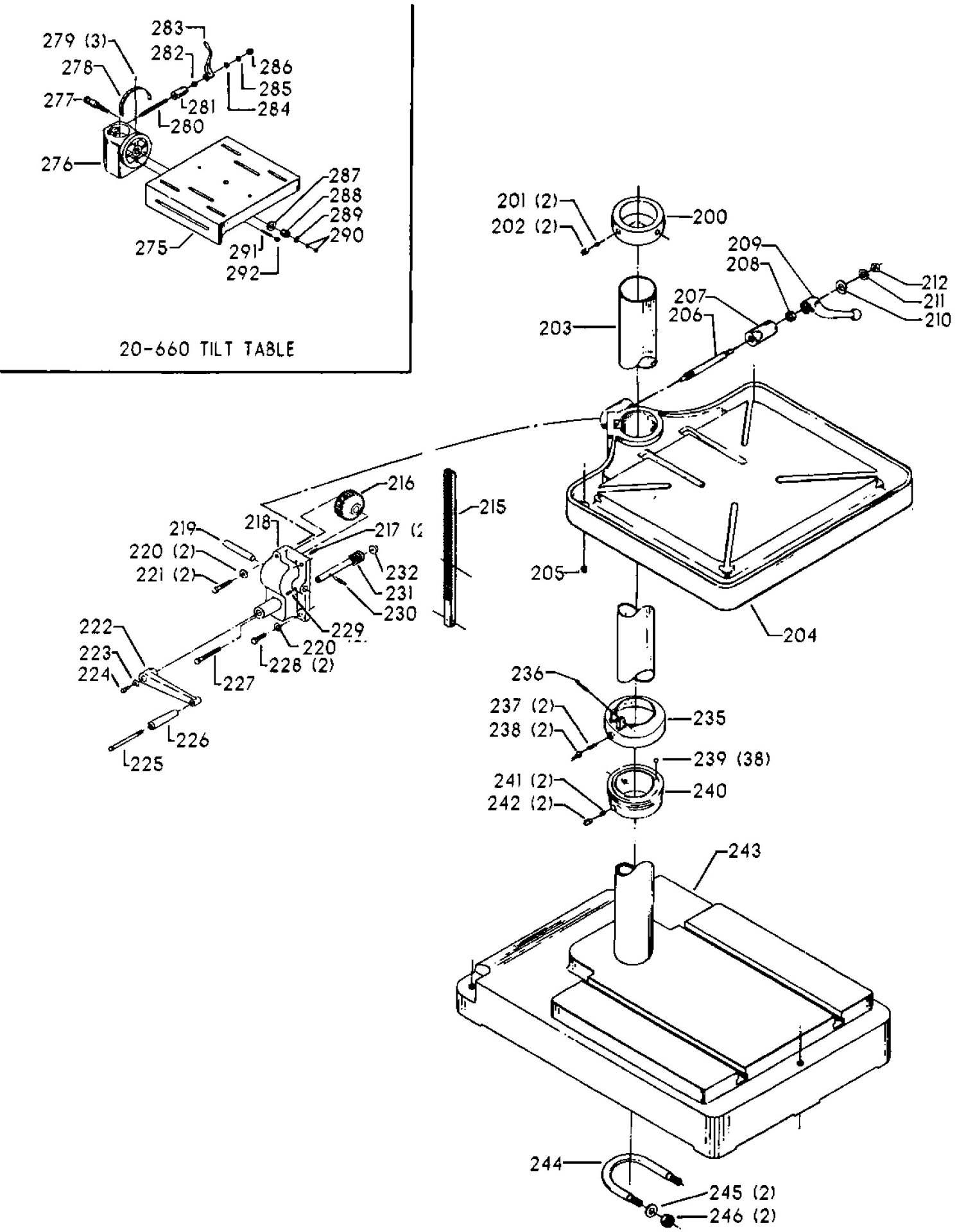
279 (3)
283
282
278
286
285
277
281
284
280
276
287
288
289
290
275
291
292
20-660 TILT TABLE
201 (2)
202 (2)
200
209
208
212
211
210
207
206
203
216
215
219
218
217 (2
220 (2)
221 (2)
232
231
230
229
220
228 (2)
222
223
224
227
226
225
205
204
236
237 (2)
238 (2)
235
239 (38)
241 (2)
242 (2)
240
243
244
245 (2)
246 (2)

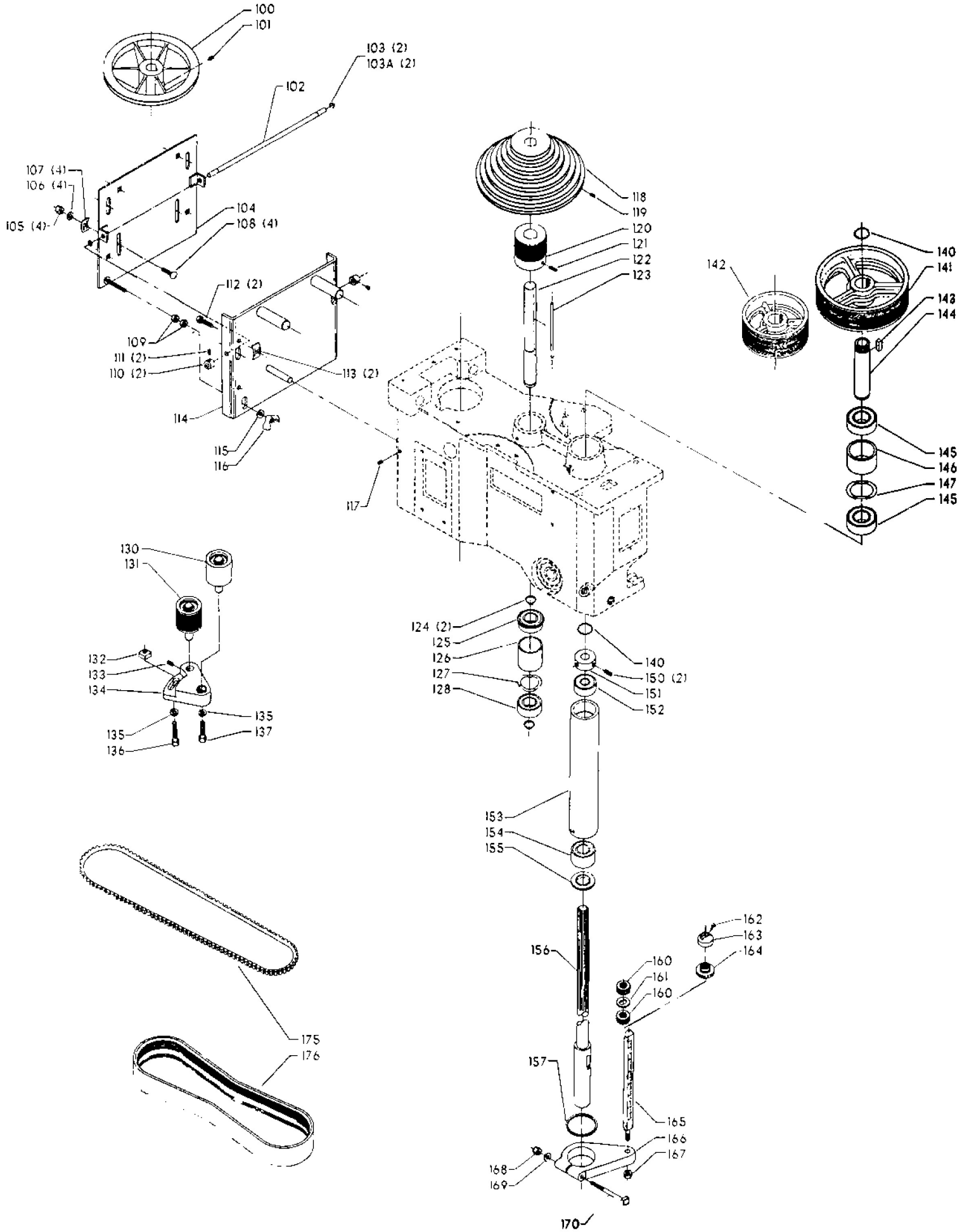
100
101
103 (2)
103A (2)
102
107 (4)
106 (4)
105 (4)
104
108 (4)
112 (2)
109
111 (2)
110 (2)
113 (2)
114
115
116
117
118
119
120
121
122
123
142
140
141
143
144
145
146
147
145
130
131
132
133
134
135
135
136
137
124 (2)
125
126
127
128
140
150 (2)
151
152
153
154
155
156
157
162
163
164
160
161
160
165
166
167
168
169
175
176
170