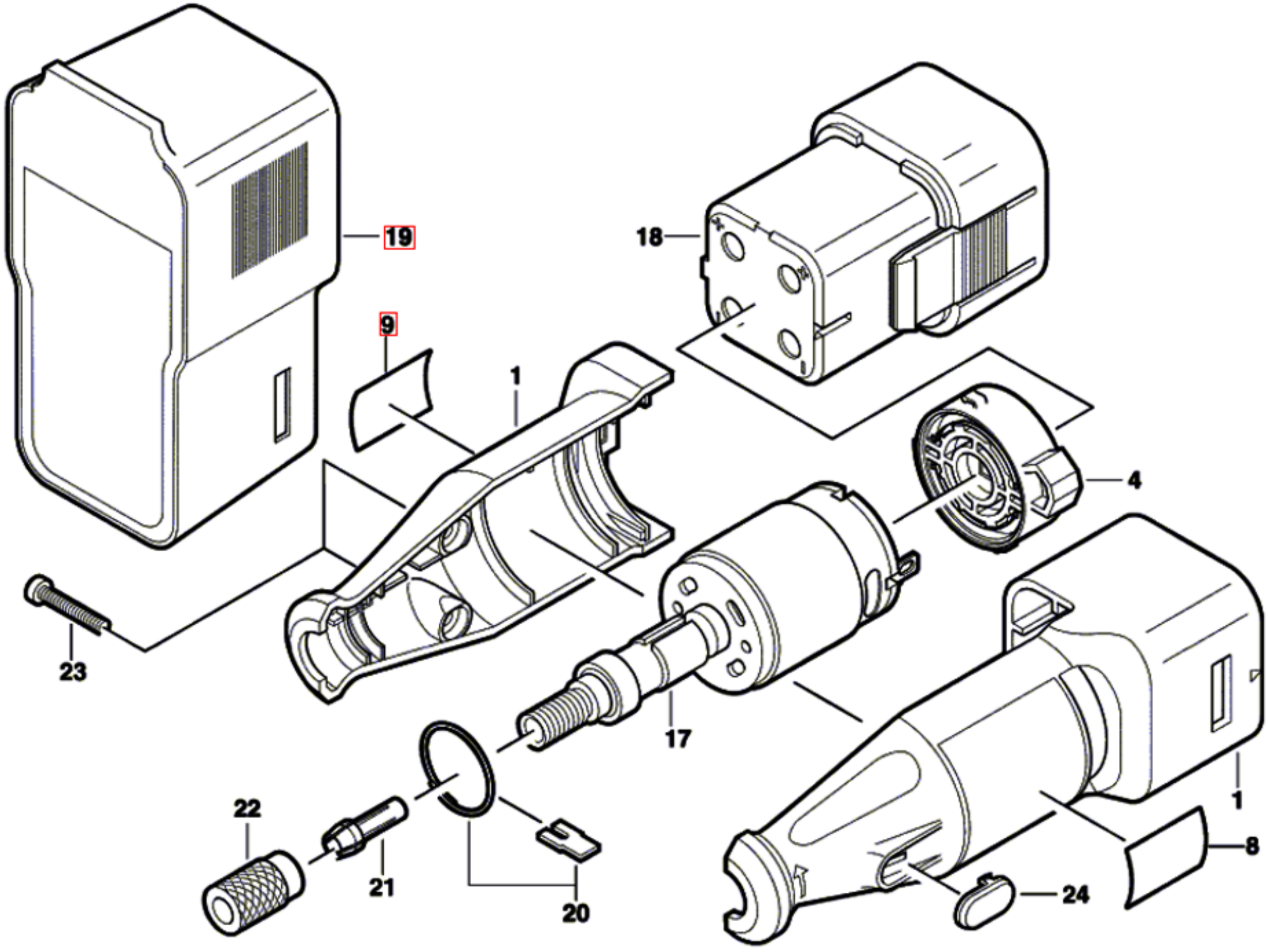
19
18
9
1
4
23
17
1
22
8
21
24
20