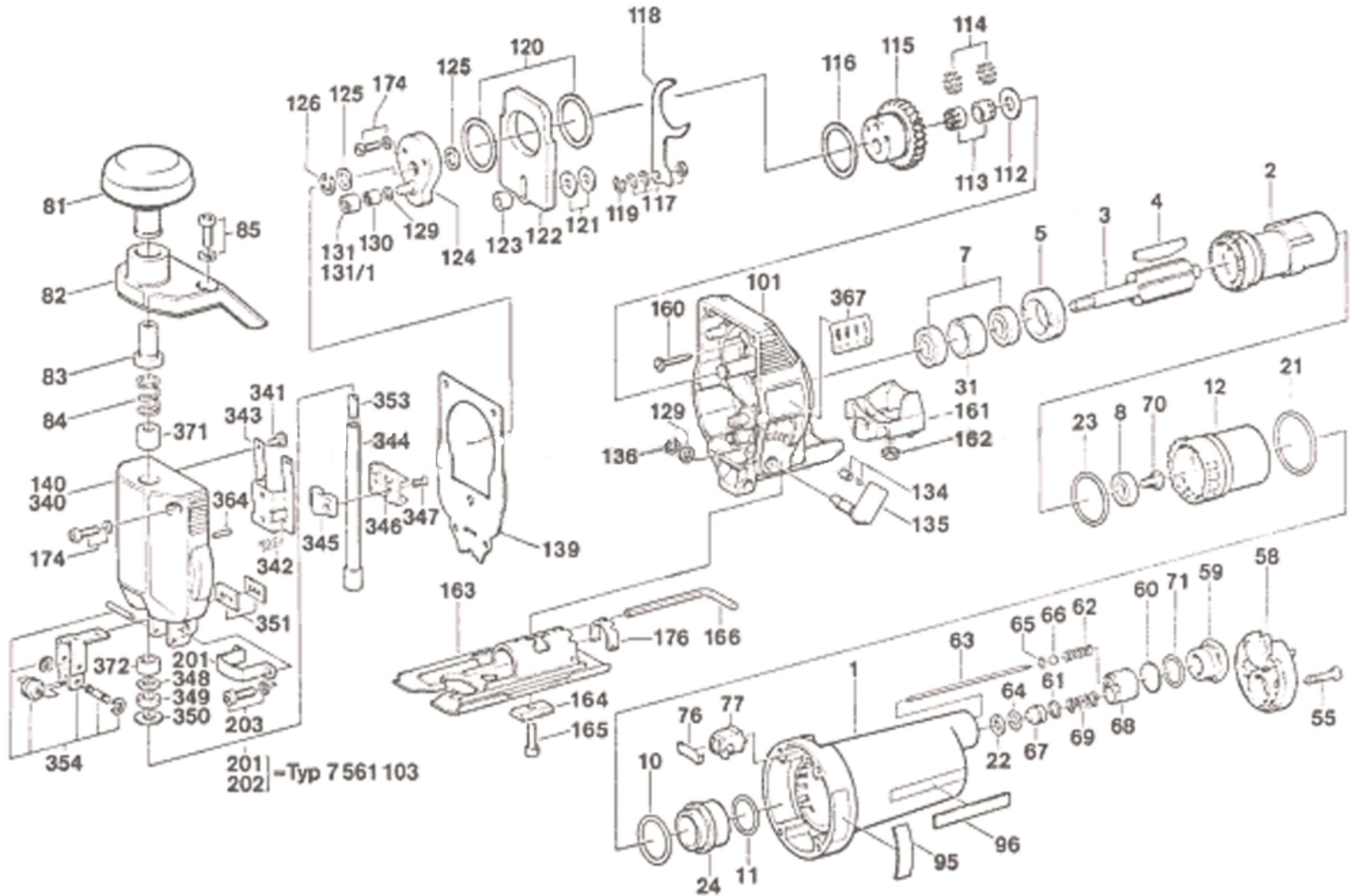
118
120
125
174
126
125
116
115
114
113
112
81
85
131
131/1
130
129
124
123
122
121
119
117
2
4
3
5
7
82
101
367
160
31
21
12
70
8
23
83
341
353
129
161
84
343
371
344
136
162
140
340
364
134
135
174
346
347
345
139
342
163
58
59
71
60
351
176
166
66
65
62
63
372
201
348
349
350
203
164
61
64
55
68
69
67
22
1
76
77
165
354
201
202
-Typ 7 561 103
10
96
95
24
11