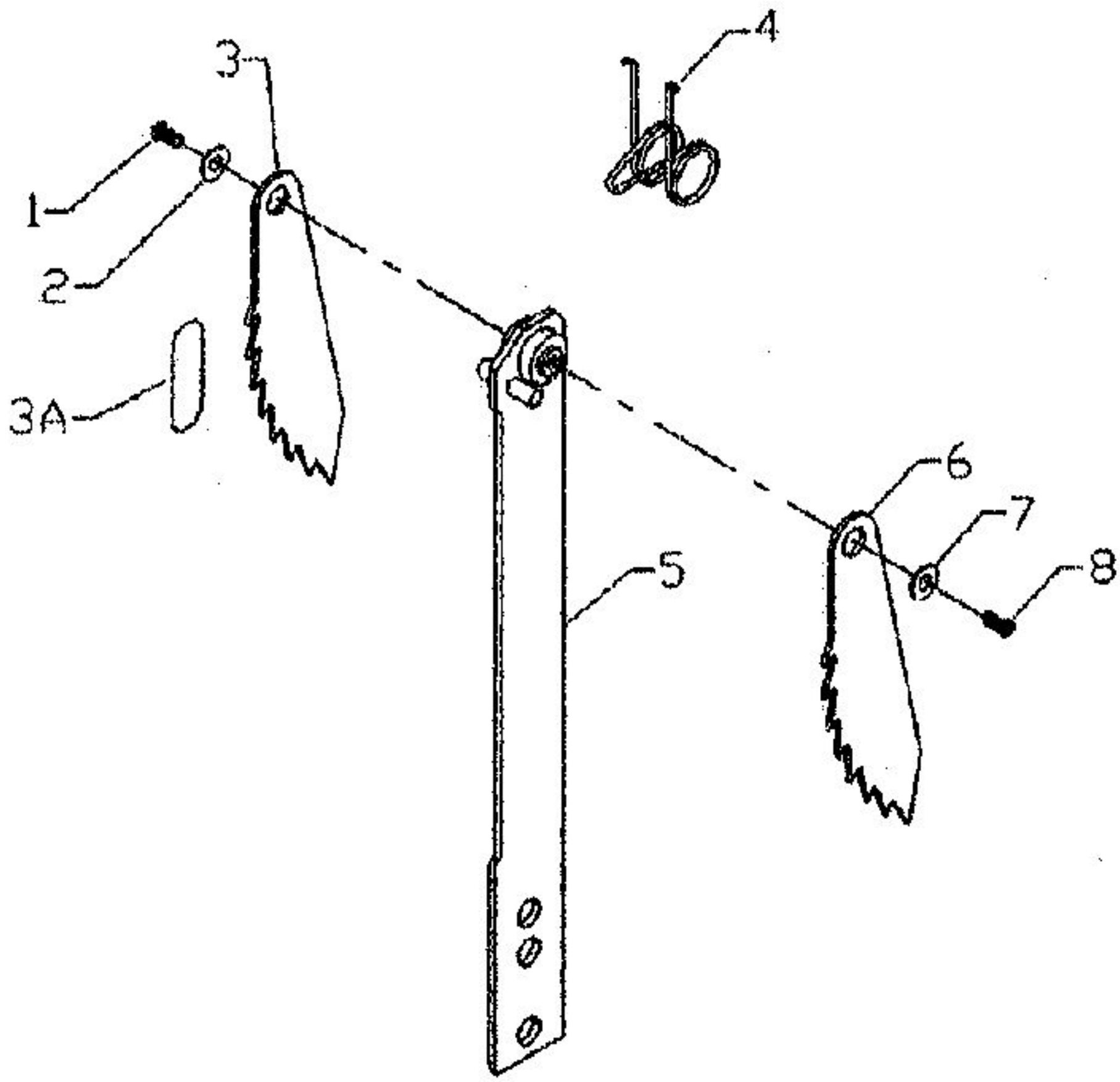
3
4
1
2
3A
6
7
8
5

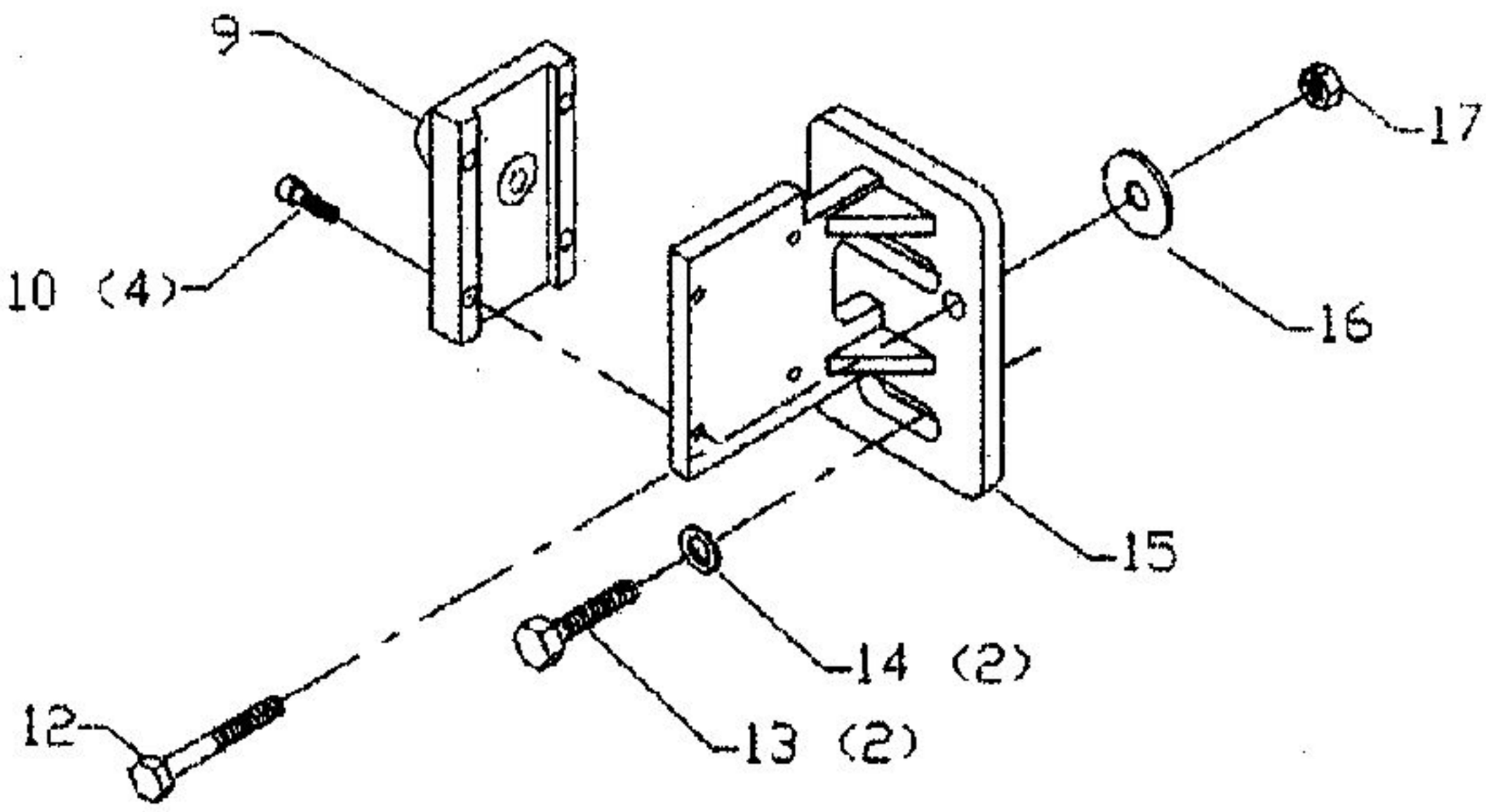
9
17
10 (4)
16
15
14 (2)
12
13 (2)