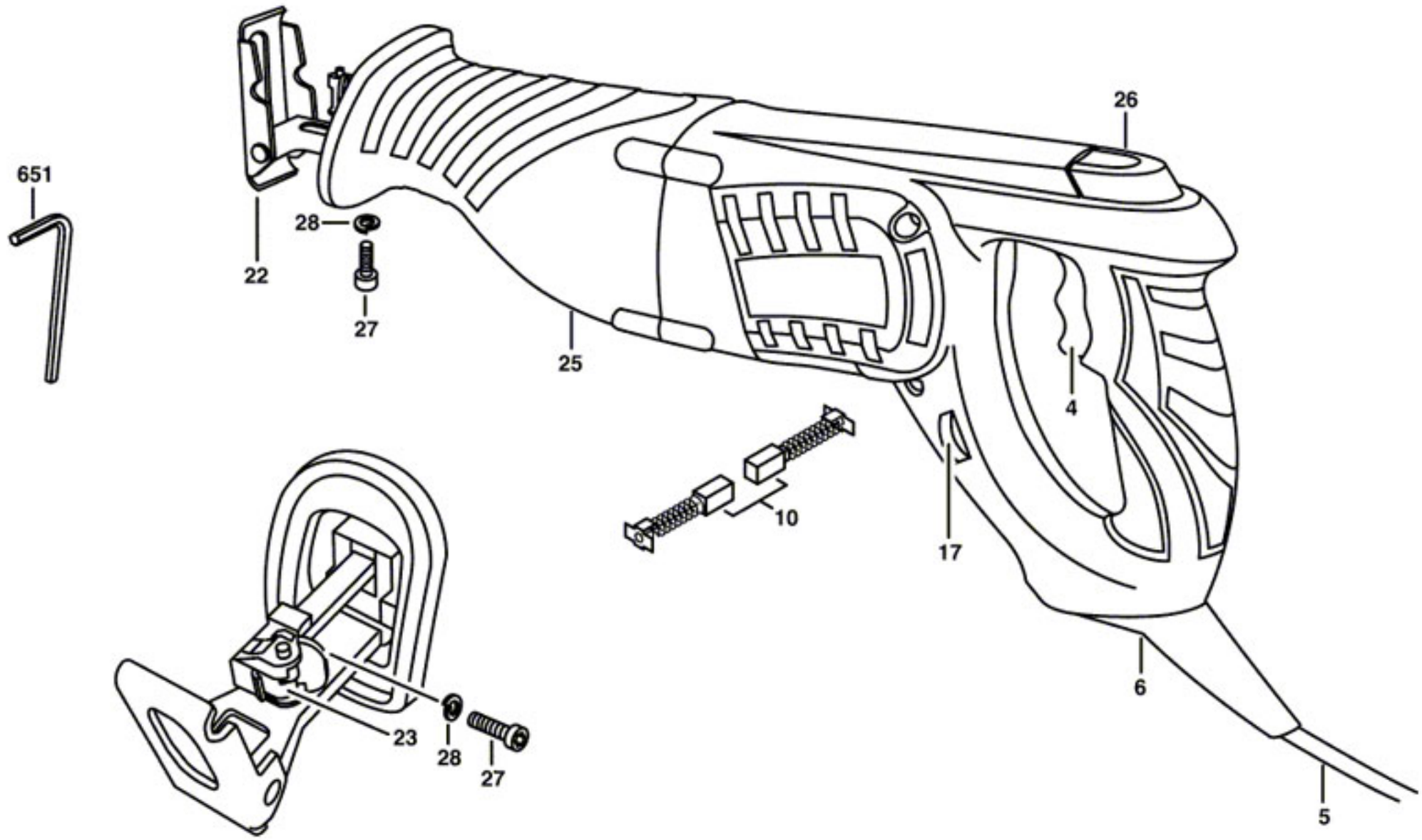

Modifications reserved
Änderungen vorbehalten
Modifications resérvées
Salvo modificaciones