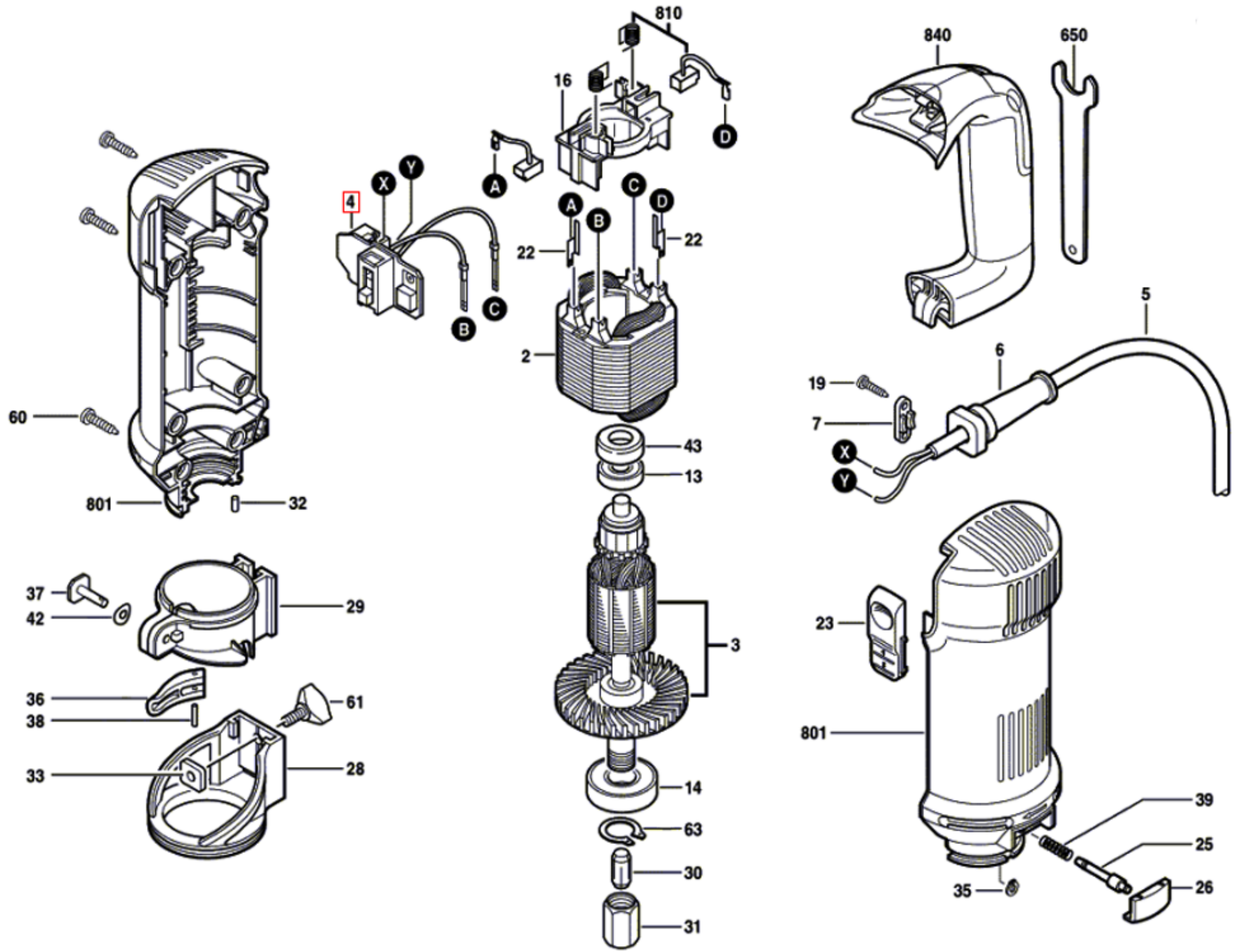
810
16
840
650
D
A
X
Y
4
A
B
C
D
22
22
B
C
2
5
6
19
7
X
Y
43
13
60
801
32
3
37
42
29
23
801
36
38
61
33
28
14
39
63
25
30
35
26
31