3 601 F4J 010
Issue / Stand } 08-07-16 **Fig./Abb. 1**

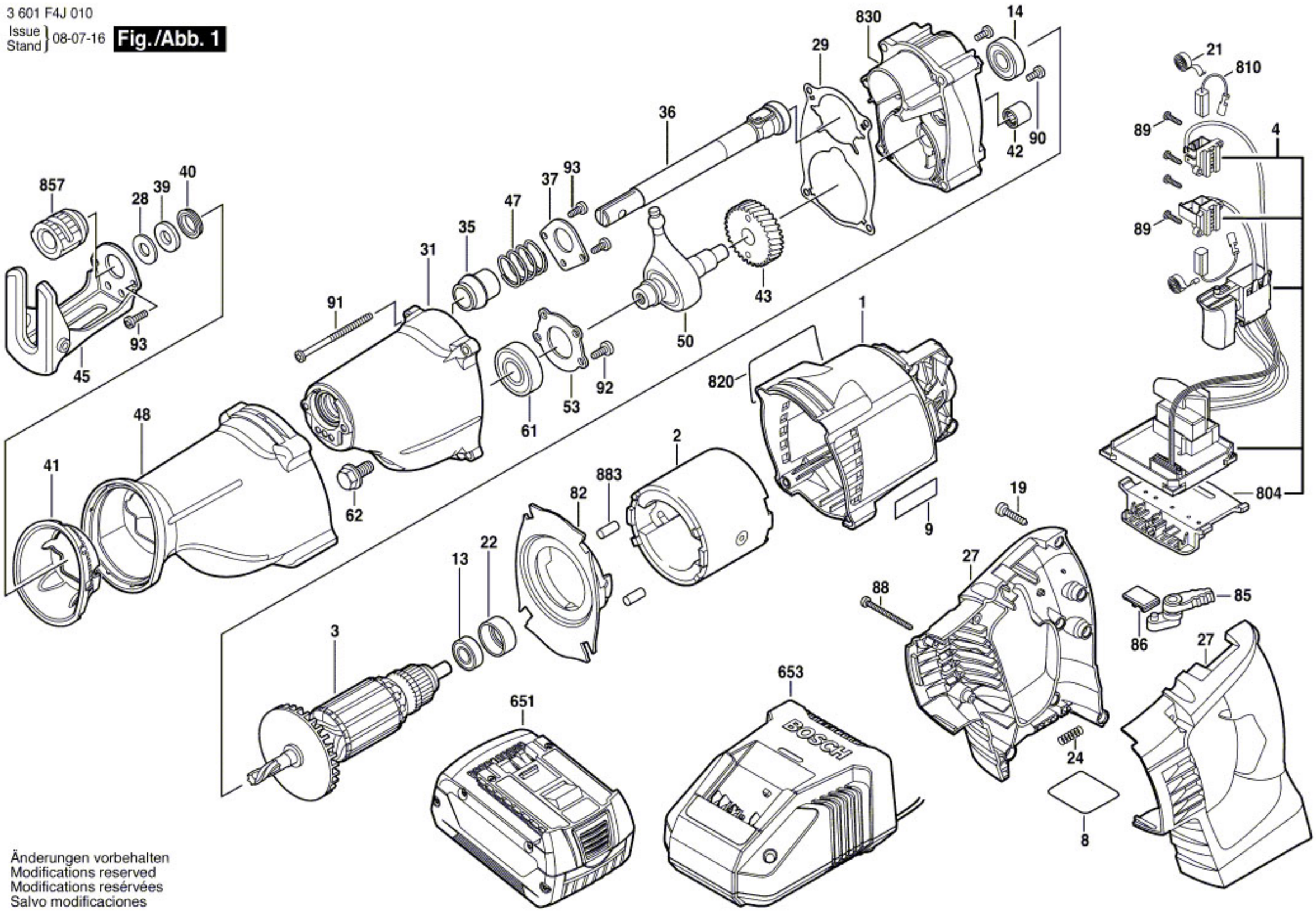

Änderungen vorbehalten
Modifications reserved
Modifications reservées
Salvo modificaciones