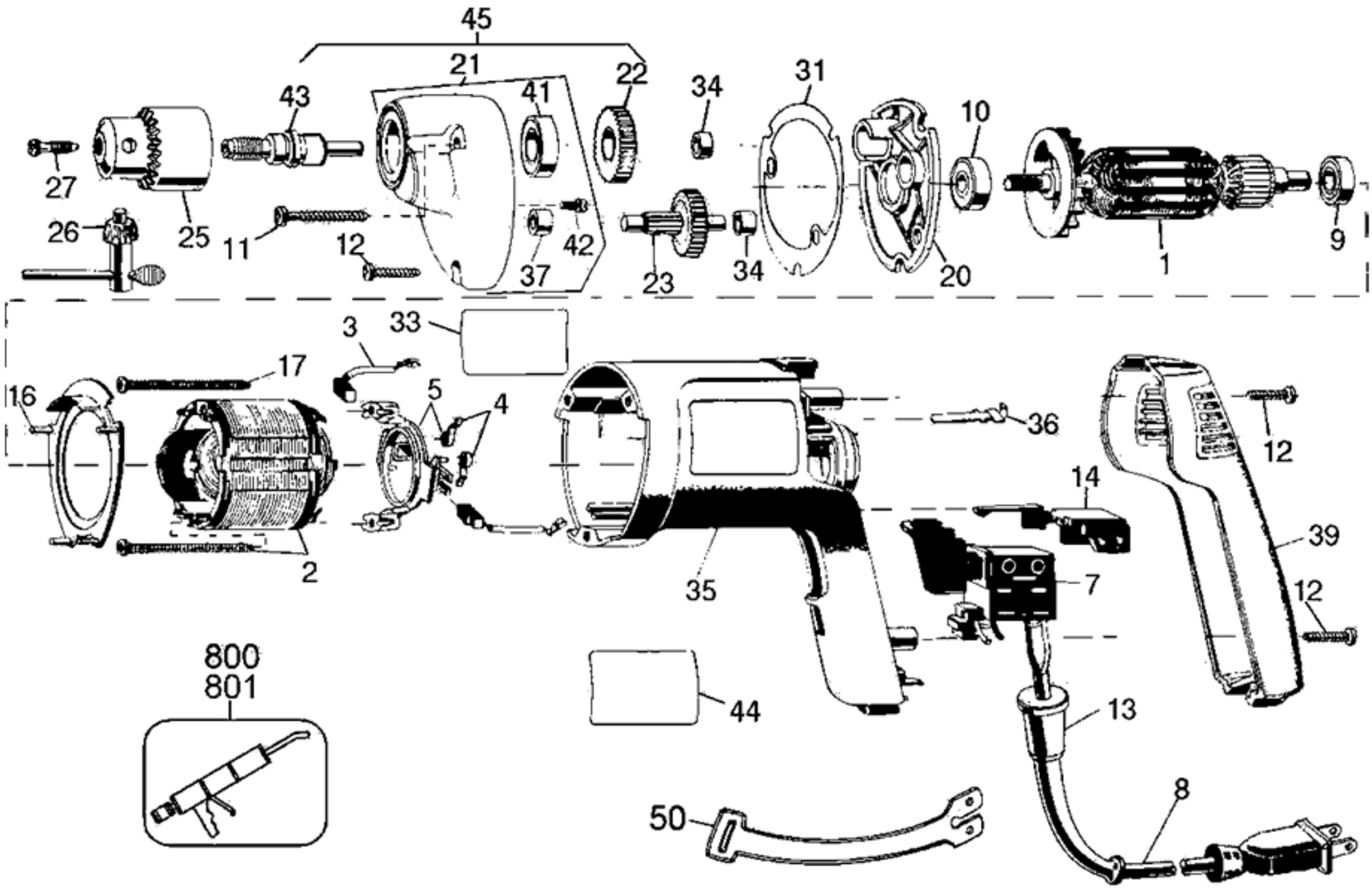
45
21
22
34
31
43
41
10
27
26
25
11
12
42
37
23
34
20
1
9
3
33
17
16
5
4
36
12
14
39
2
35
7
12
800
801
44
13
8
50