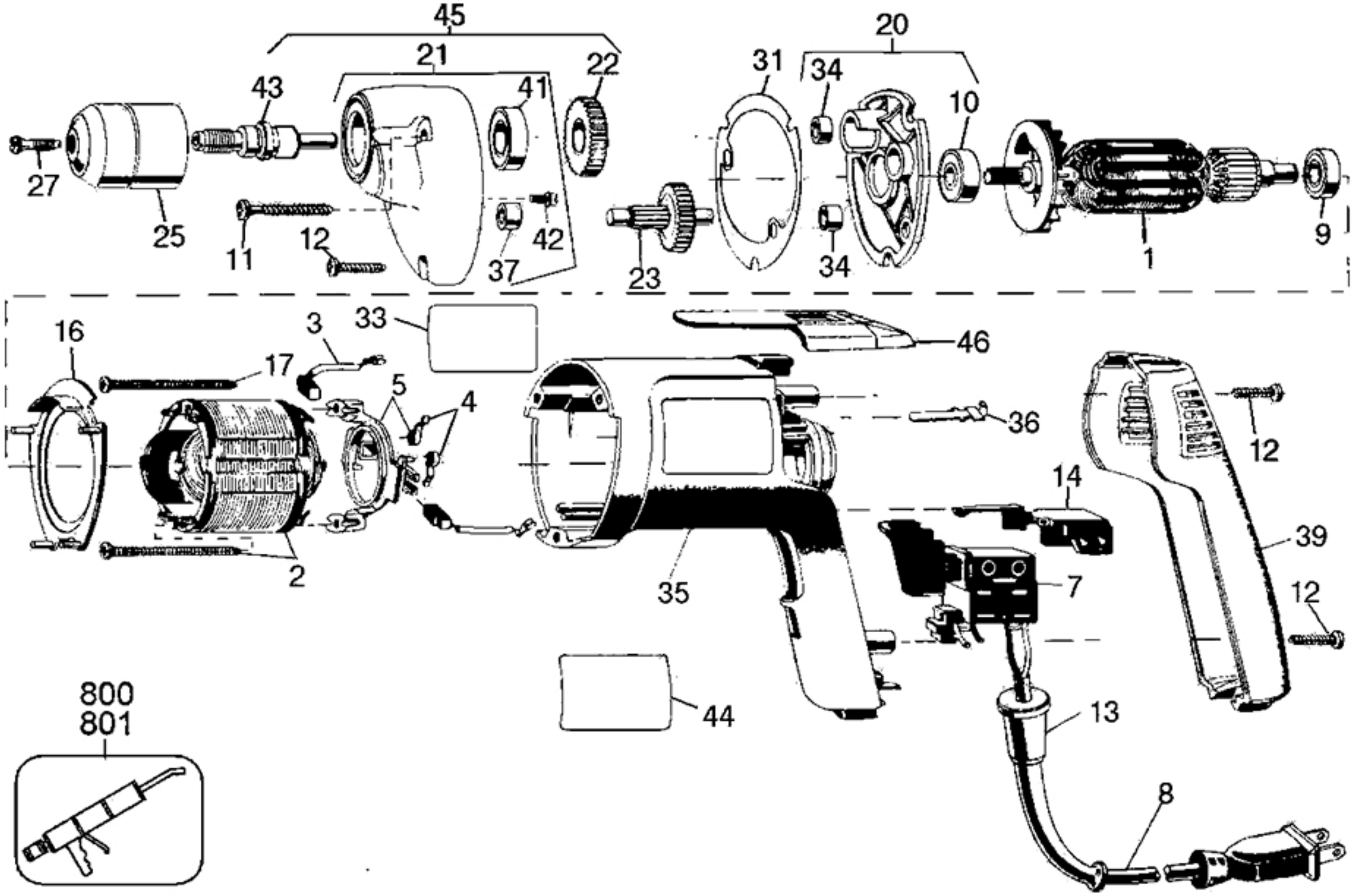
45
21
22
43
41
27
25
11
12
37
42
20
31
34
10
23
34
1
9
16
3
33
17
5
4
46
36
12
14
39
2
35
7
12
44
13
800
801
8