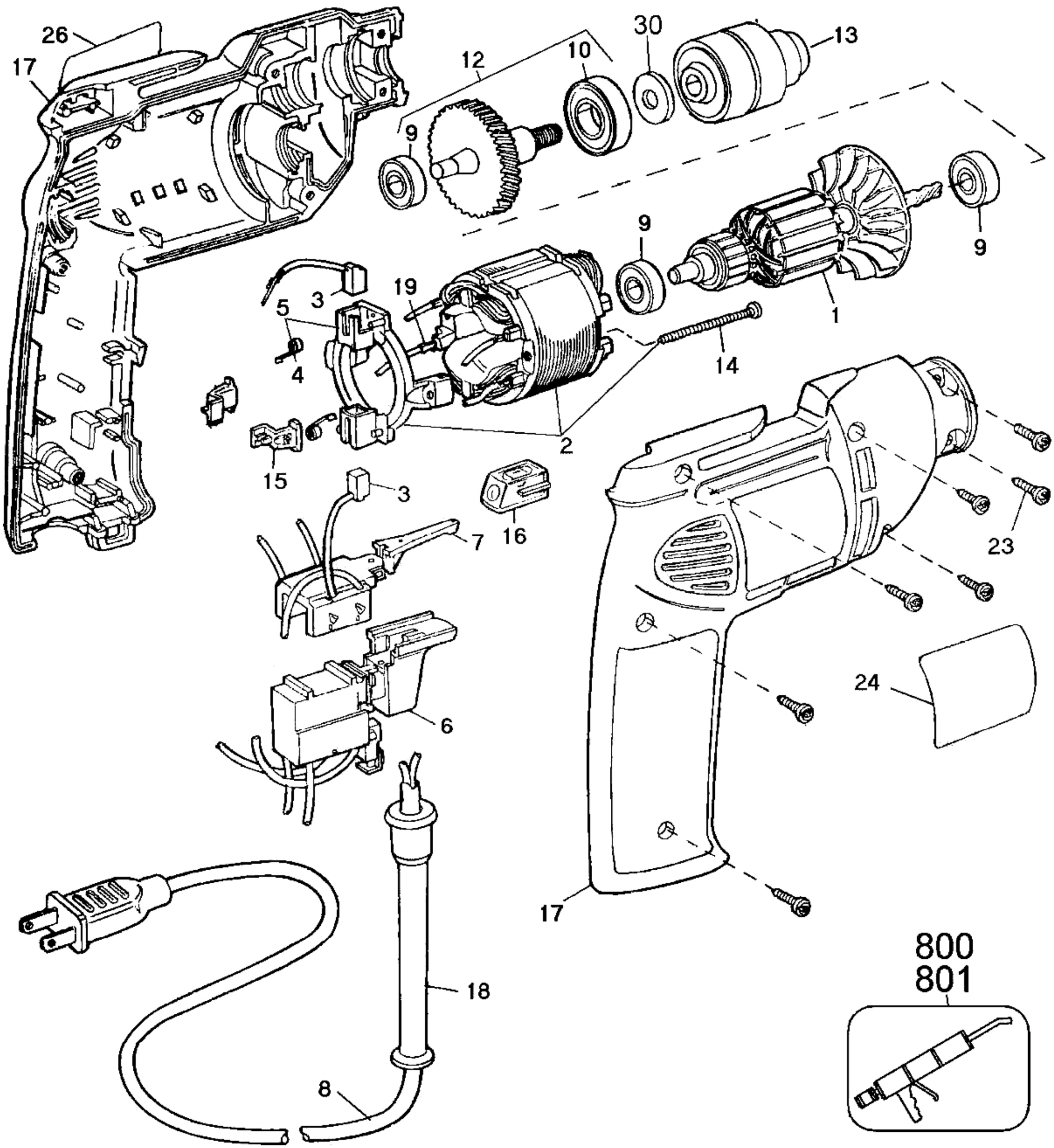
26
17
12
10
30
13
9
9
9
19
3
5
4
1
14
2
15
3
16
7
23
24
6
17
18
8
800
801