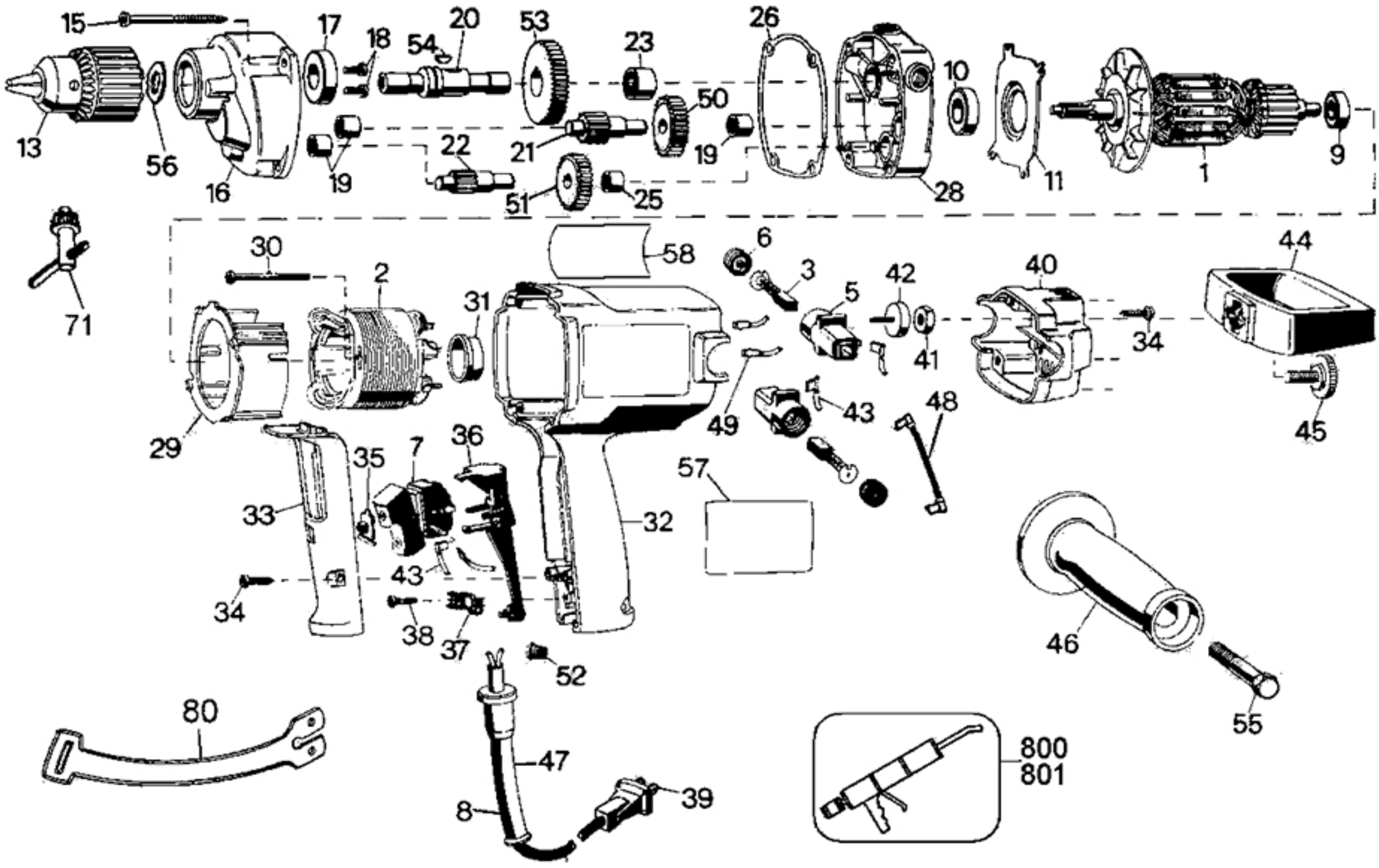
15
17
18
54
20
53
23
26
10
13
56
16
19
22
21
50
19
51
25
28
11
1
9
71
30
2
31
58
6
3
42
5
40
44
41
34
29
35
7
36
49
43
48
45
57
33
32
43
34
38
37
52
46
55
80
47
8
39
800
801