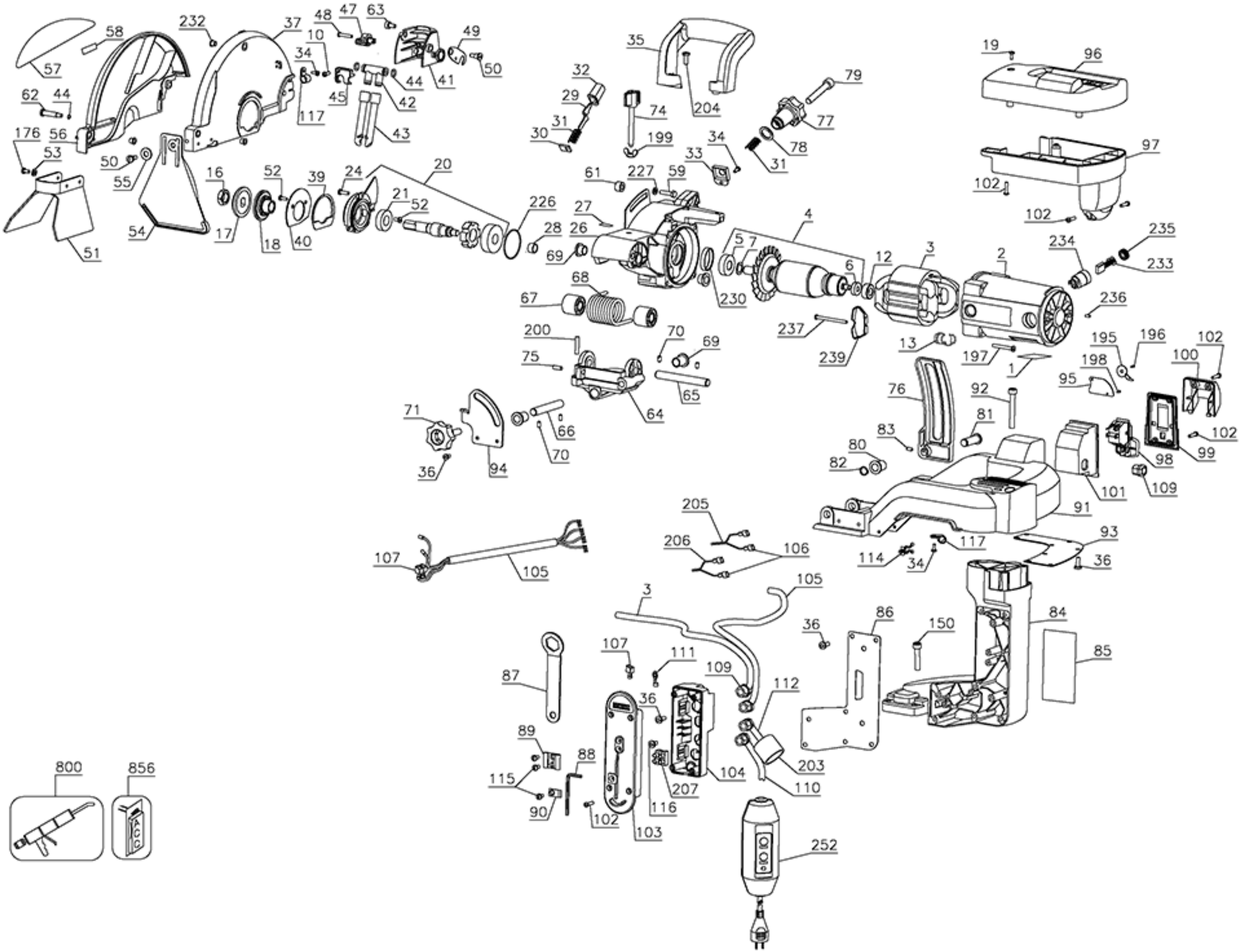
58
57
232
37
48
47
63
10
34
49
50
44
41
45
42
117
43
62
44
176
56
53
50
55
51
54
16
17
52
18
39
40
24
21
52
20
226
28
69
61
227
59
27
26
35
204
32
29
31
30
74
199
79
77
78
34
33
31
4
5
7
6
12
3
2
230
68
67
237
239
13
197
1
19
96
97
102
102
235
234
233
236
195
196
102
198
100
95
200
75
70
69
65
64
76
92
81
83
80
82
71
66
70
36
94
98
99
102
101
109
91
93
117
114
34
36
205
206
106
107
105
3
105
86
150
84
85
36
107
111
109
112
87
36
89
88
115
90
102
103
116
207
104
203
110
252
800
856

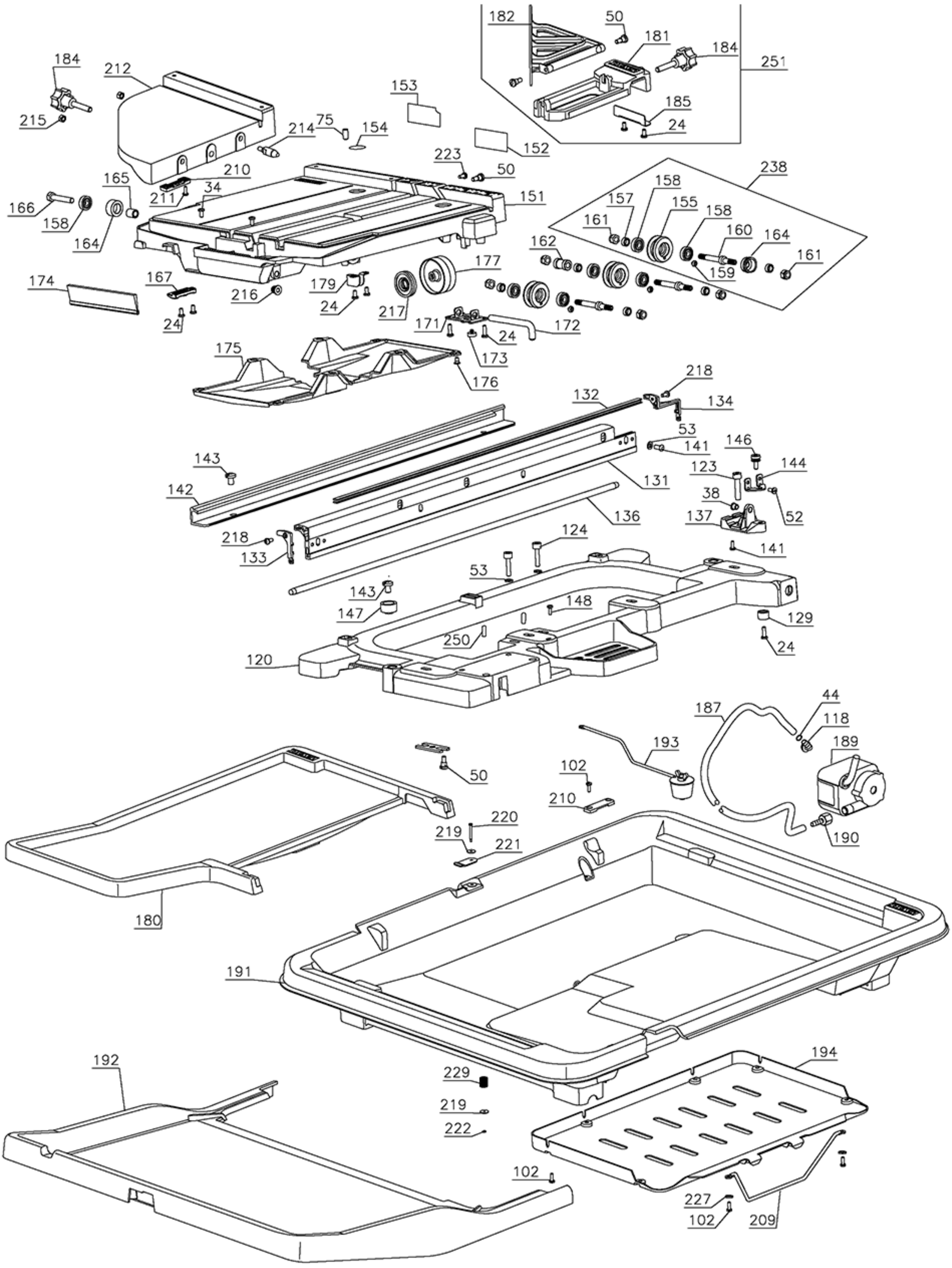
182
50
181
184
251
185
24
184
212
215
153
214
75
154
152
223
50
210
211
34
165
166
158
164
151
238
158
157
155
158
161
160
164
161
162
159
177
174
167
216
179
24
217
24
171
172
24
175
173
176
218
132
134
53
141
146
143
123
144
142
131
38
52
136
137
218
133
124
141
53
143
148
147
129
250
24
120
44
187
118
189
193
102
50
210
220
219
221
190
180
191
194
192
229
219
222
102
227
102
209