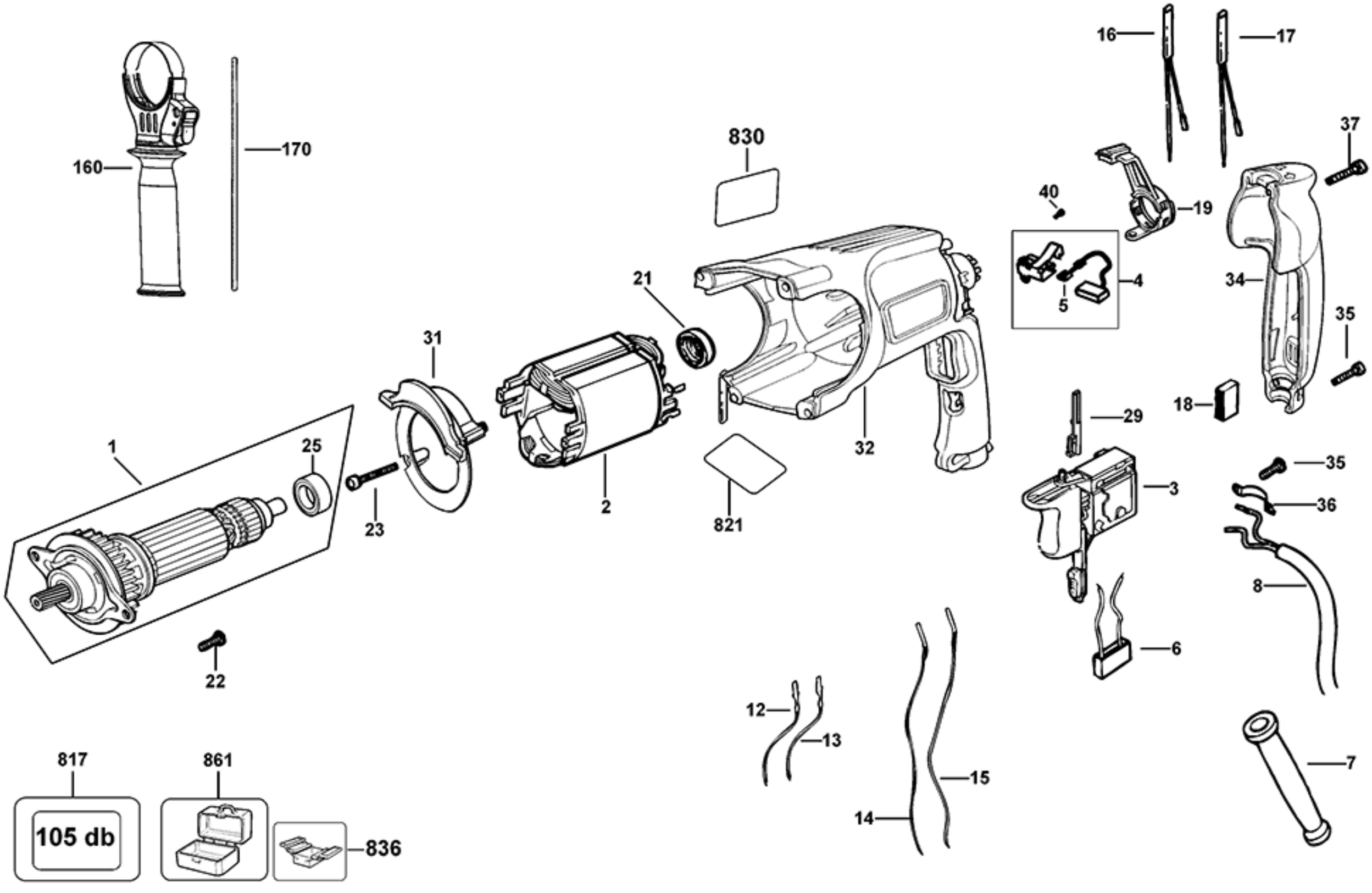
160
170
830
16
17
37
40
19
4
5
34
21
31
35
18
29
1
25
32
3
35
36
23
2
821
8
6
22
12
13
15
14
7
817
105 db
861
836

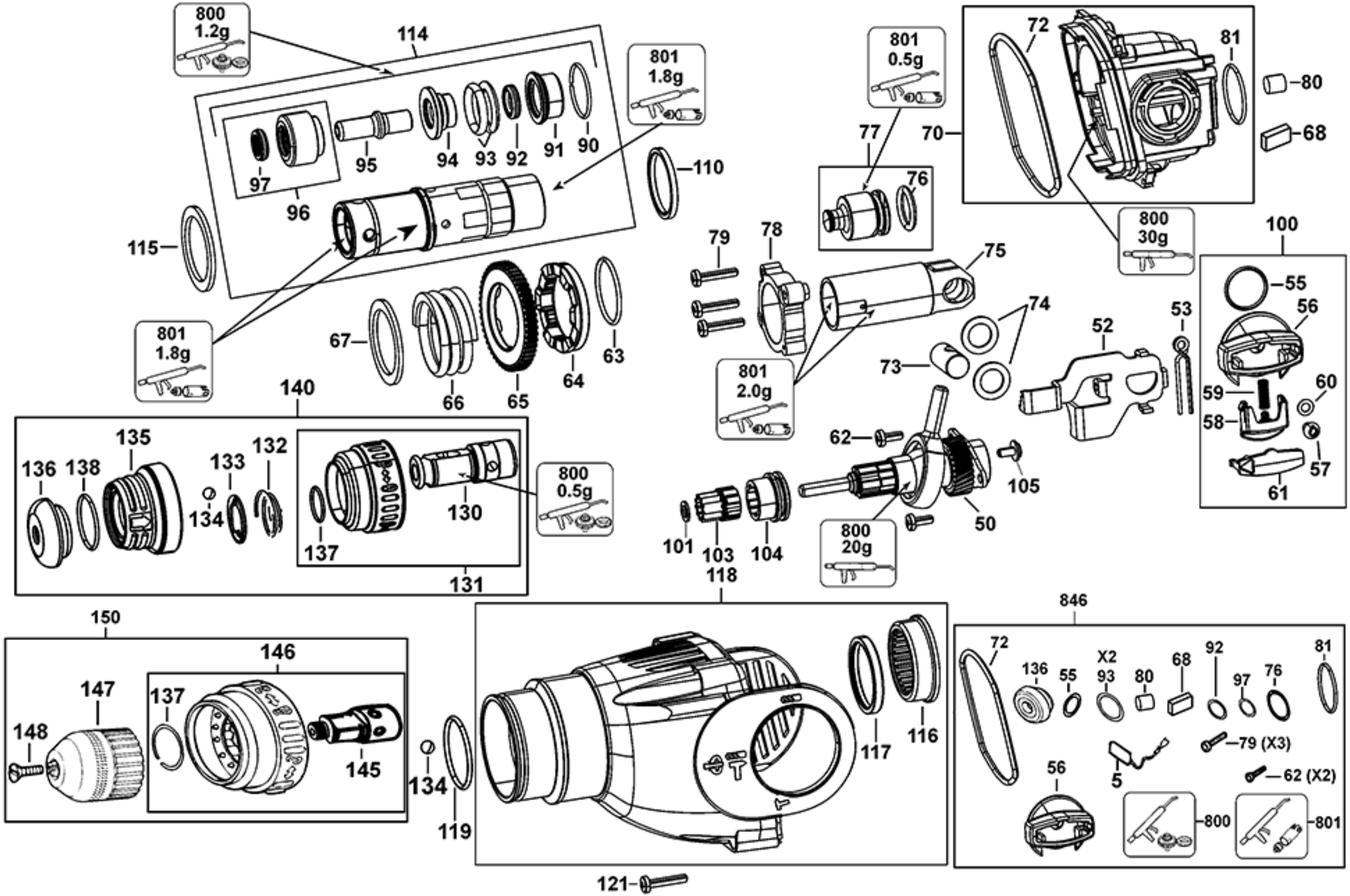
800 1.2g
114
801 1.8g
95
94
93
92
91
90
97
96
110
115
801 1.8g
67
66
65
64
63
140
136
138
135
133
132
134
137
130
131
800 0.5g
150
147
148
146
137
145
134
119
121
118
116
117
801 0.5g
77
76
70
72
81
80
68
800 30g
79
78
75
74
73
801 2.0g
62
52
53
100
55
56
59
58
60
57
61
105
50
101
103
104
800 20g
846
72
136
55
X2
93
80
68
92
97
76
81
79 (X3)
62 (X2)
56
5
800
801