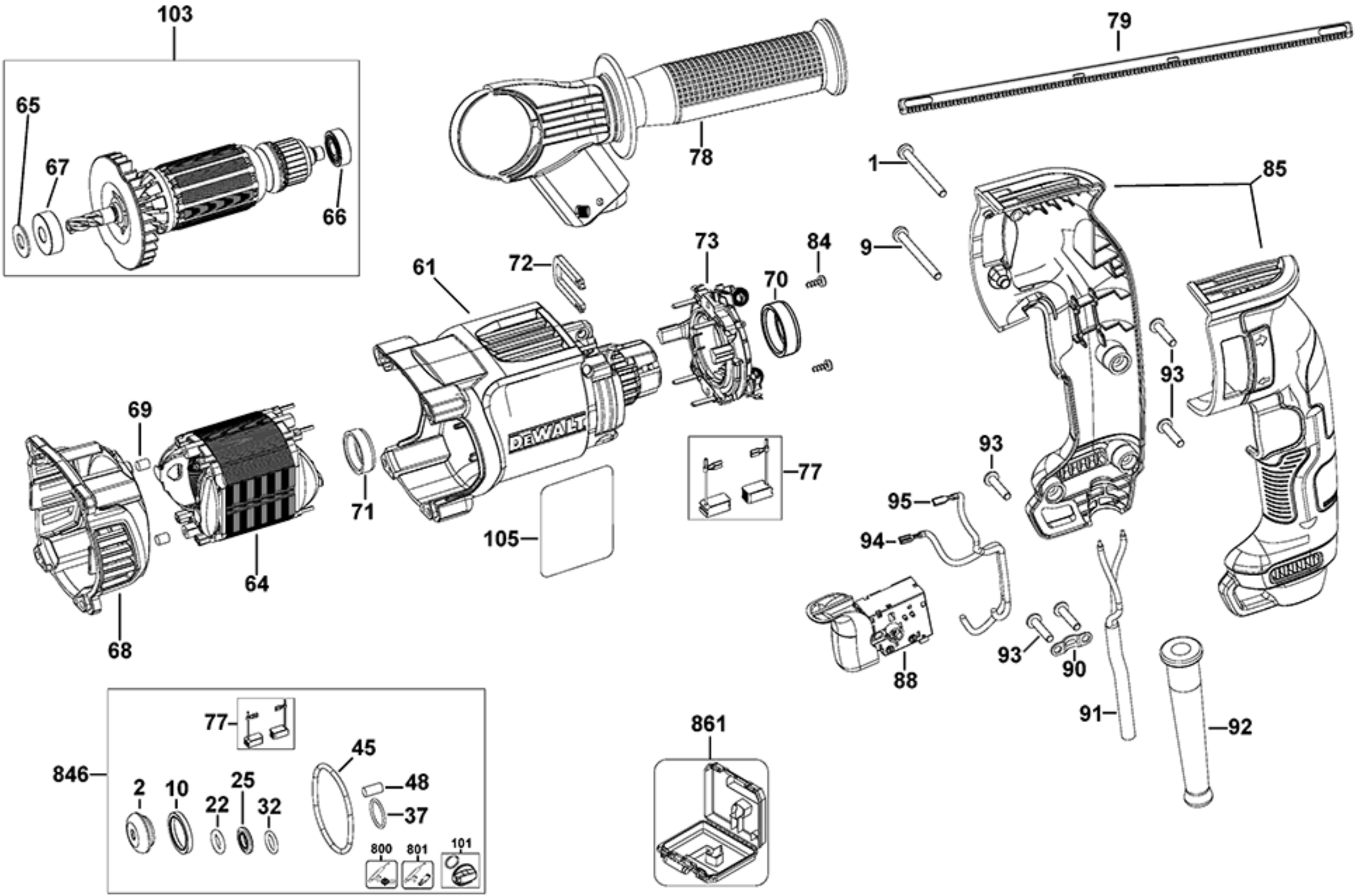
103
65
67
66
78
79
1
85
9
73
84
61
72
70
93
69
93
71
77
95
105
94
64
68
88
93
90
91
92
861
846
77
45
2
10
25
22
32
48
37
800
801
101

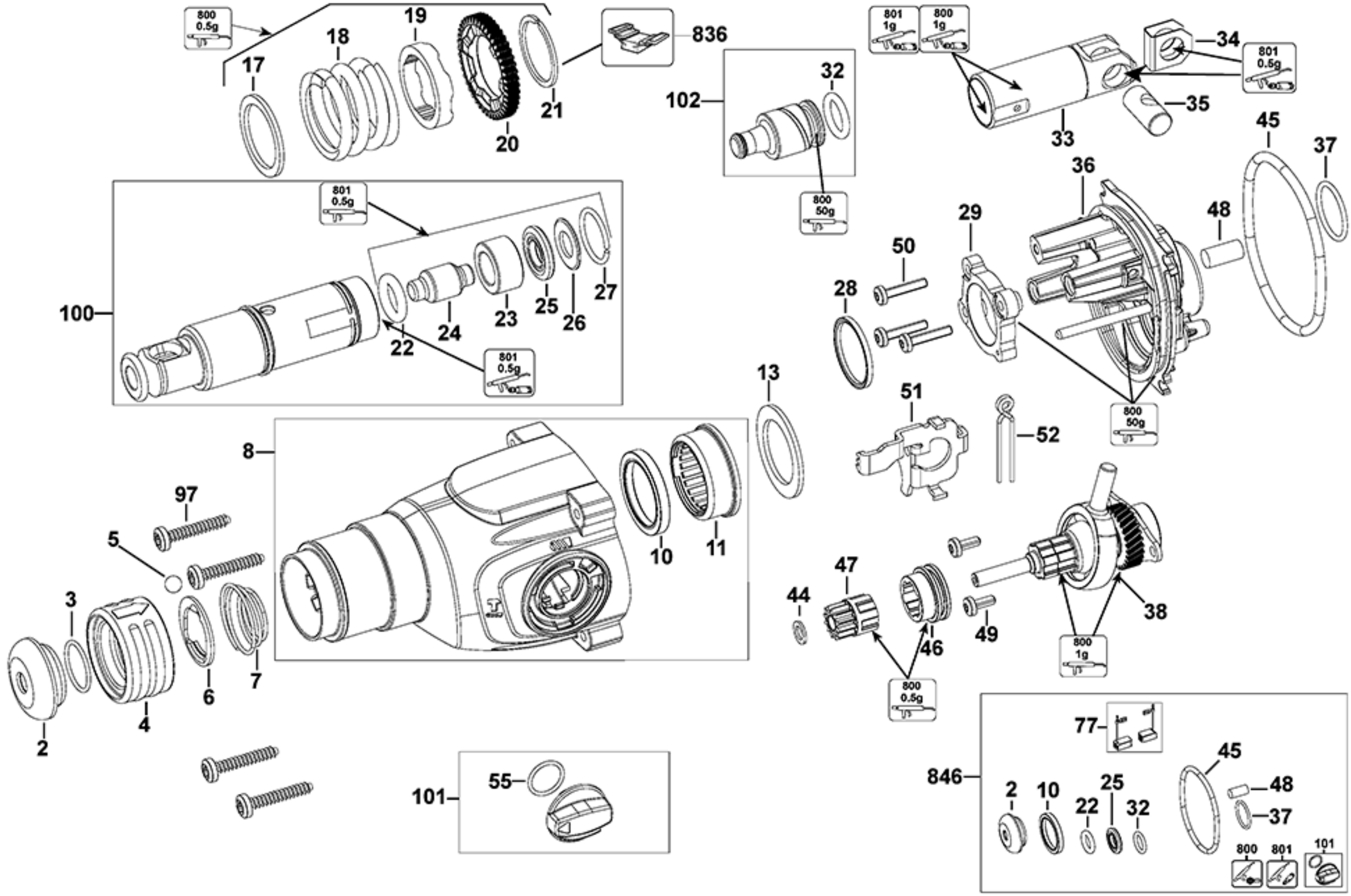
800 0.5g
17
18
19
20
21
836
102
32
800 50g
801 1g
800 1g
34
801 0.5g
35
33
45
37
36
48
29
50
28
100
801 0.5g
22
24
23
25
26
27
801 0.5g
13
51
52
800 50g
8
10
11
97
5
3
6
7
4
2
44
47
46
49
38
800 1g
800 0.5g
101
55
846
77
45
2
10
22
25
32
48
37
800
801
101