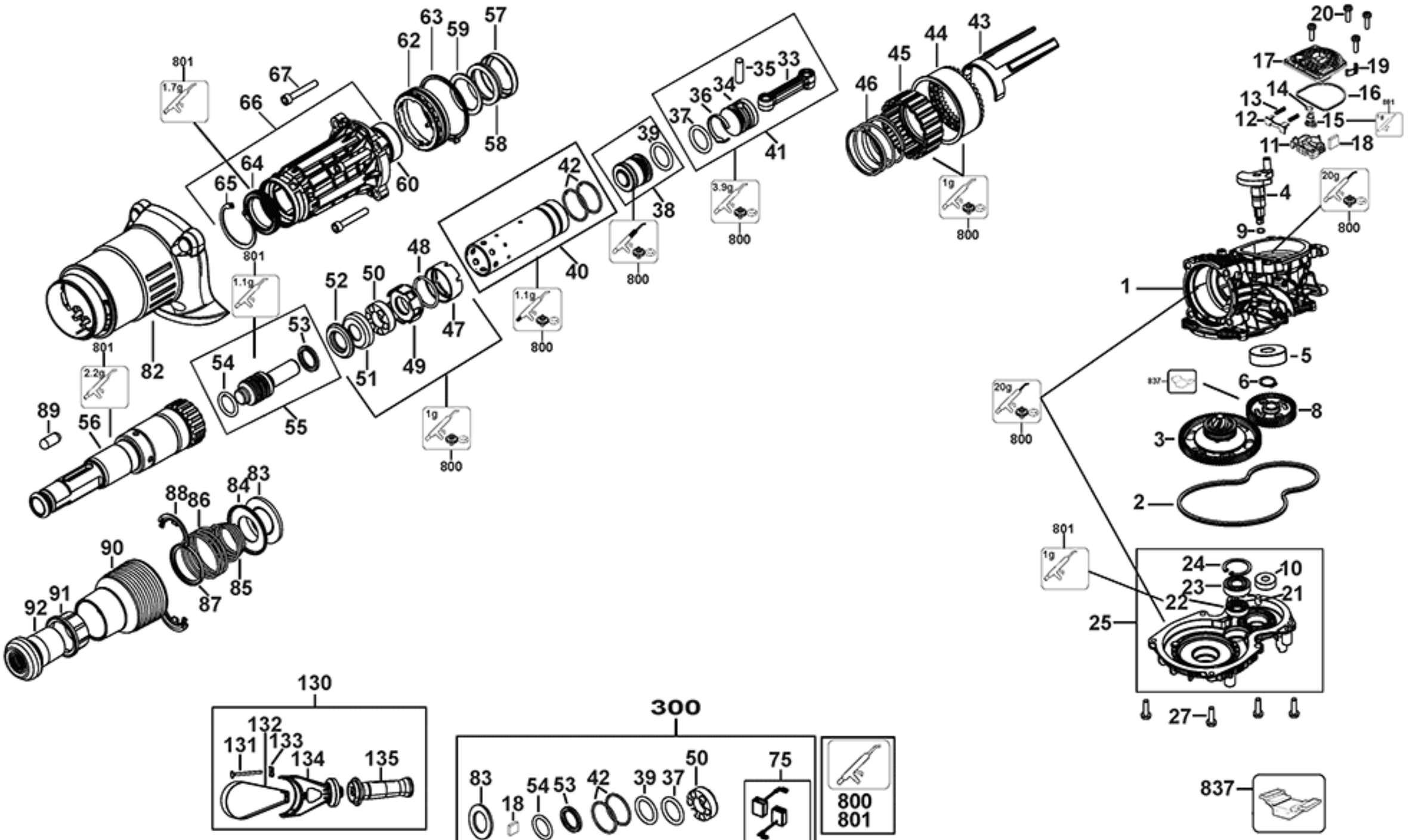
801
1.7g
67
66
62
63
59
57
58
64
65
60
801
1.1g
82
801
2.2g
89
56
54
53
55
52
50
48
51
49
47
1g
800
42
40
1.1g
800
39
38
800
37
36
34
35
33
41
3.9g
800
46
45
44
43
1g
800
20
17
19
13
14
16
12
15
11
18
4
20g
800
9
1
5
837
6
8
3
2
20g
800
801
1g
24
10
23
21
22
25
27
83
84
88
86
85
87
90
91
92
130
132
131
133
134
135
300
83
18
54
53
42
39
37
50
75
800
801
837

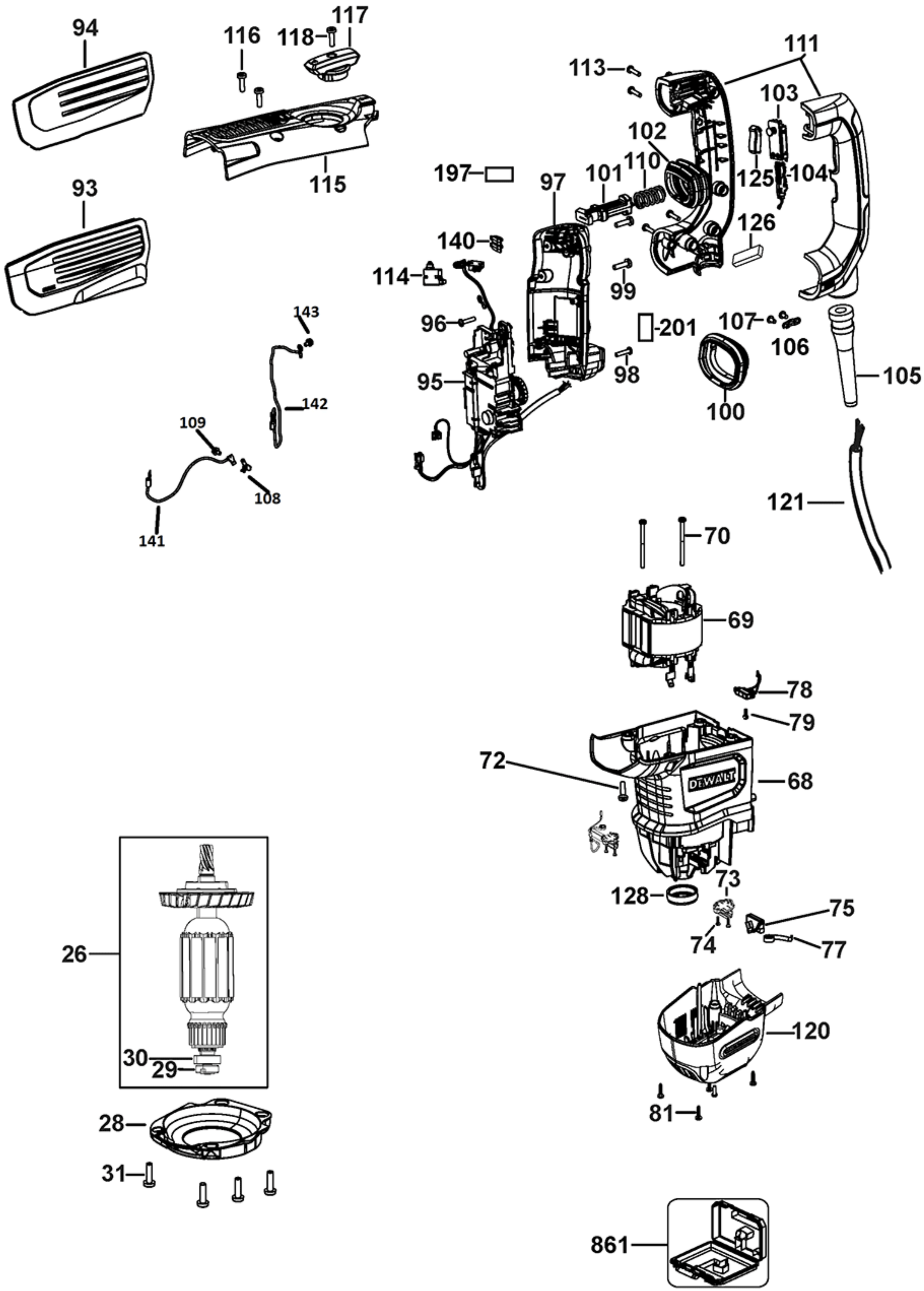
94
93
116
118
117
115
113
111
103
102
110
101
125
104
197
97
126
140
114
99
96
201
107
106
143
95
98
105
100
142
109
108
121
141
70
69
78
79
72
68
DEWALT
73
128
75
74
77
26
30
29
120
28
81
31
861