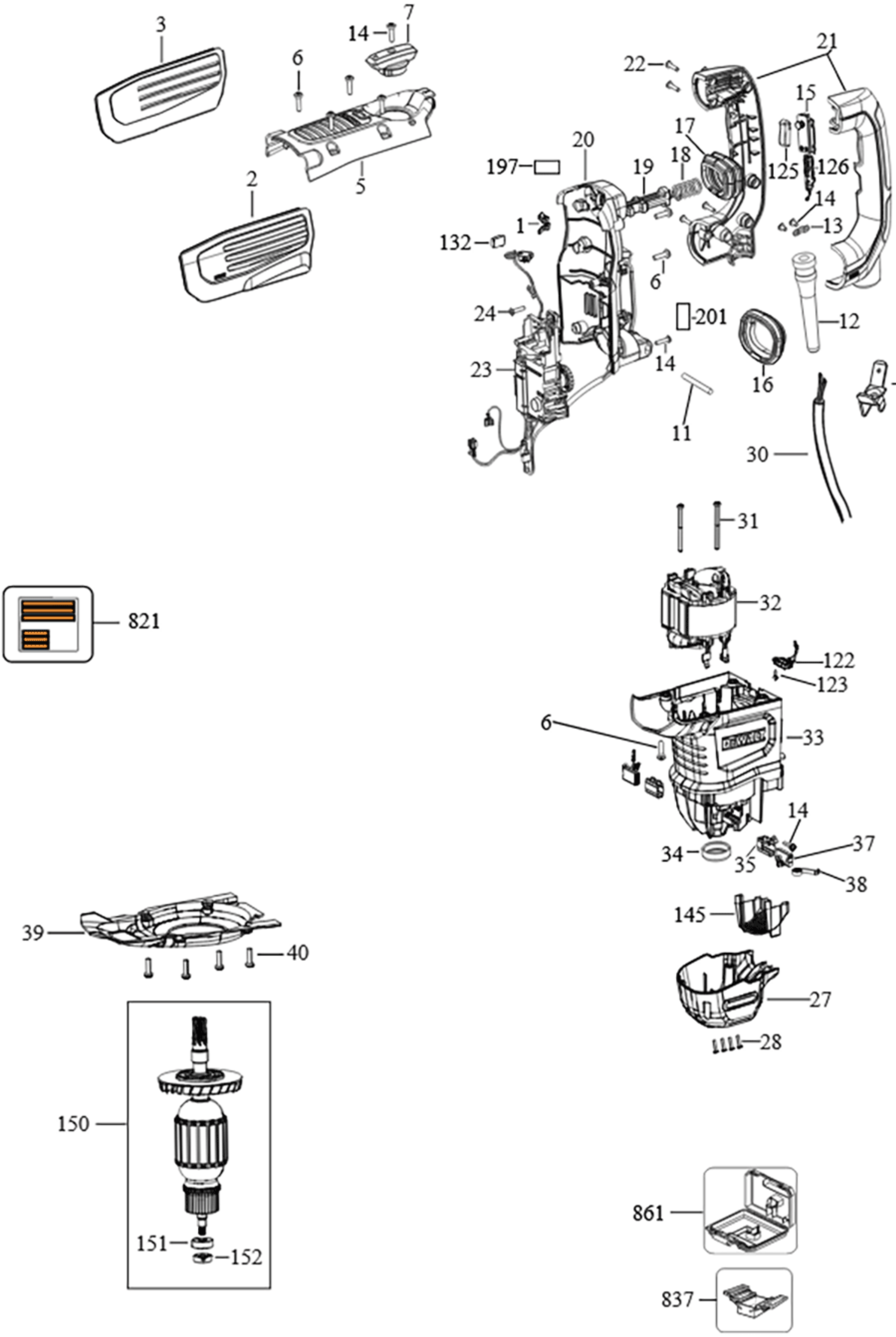
3
14
7
6
5
2
21
22
15
17
20
18
197
19
125
126
14
1
13
132
6
24
201
12
14
23
16
36
11
30
31
821
32
122
123
6
33
14
34
35
37
38
39
40
145
27
28
150
151
152
861
837

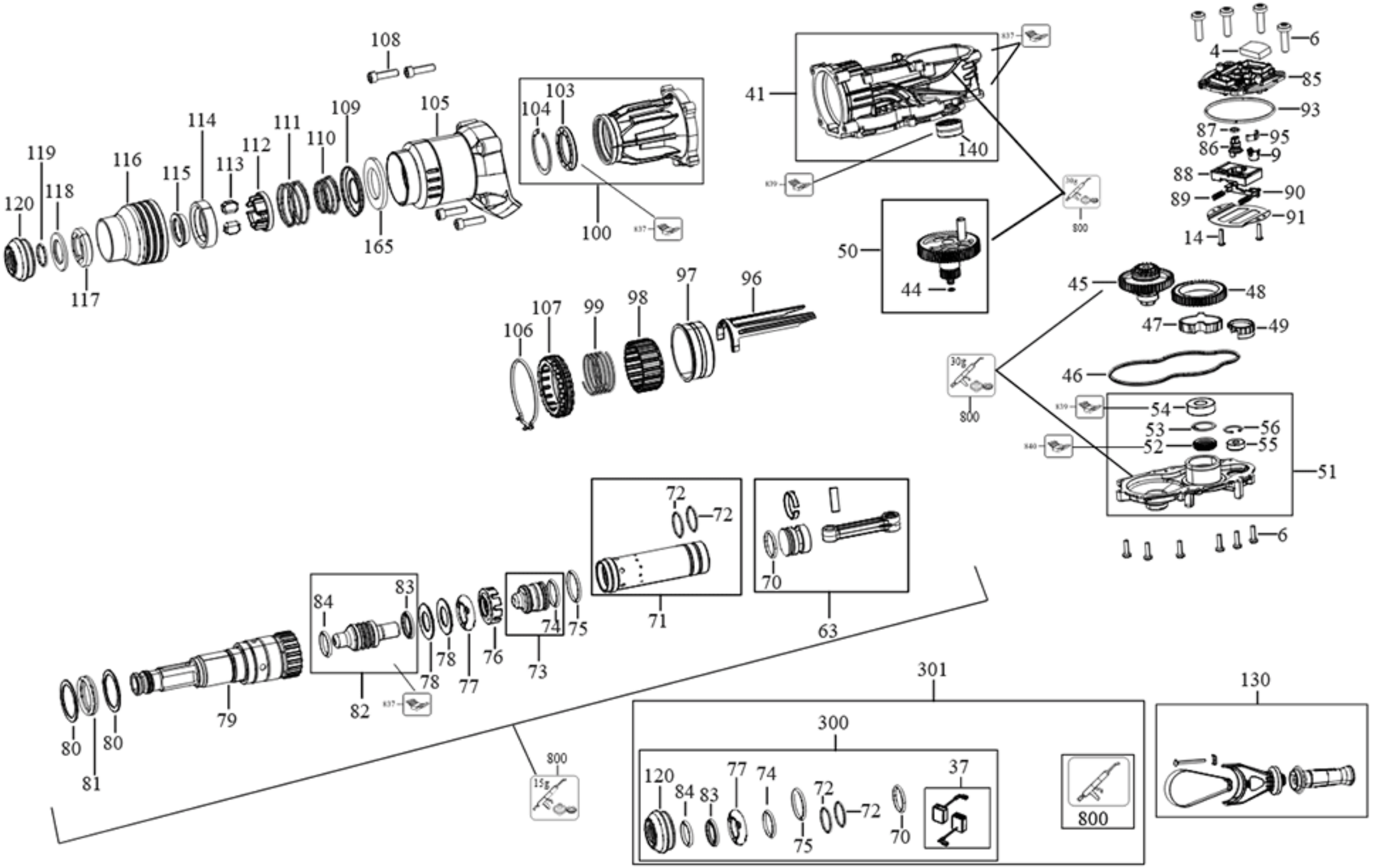
108
105
109
110
111
112
113
114
115
116
119
118
120
117
165
103
104
100
41
140
50
44
4
6
85
93
87
95
86
9
88
90
89
91
14
97
96
107
99
98
106
45
48
47
49
46
54
53
56
52
55
51
6
72
72
71
70
63
84
83
74
75
78
76
78
77
73
82
79
80
80
81
800
301
300
120
84
83
77
74
72
72
75
70
37
800
130