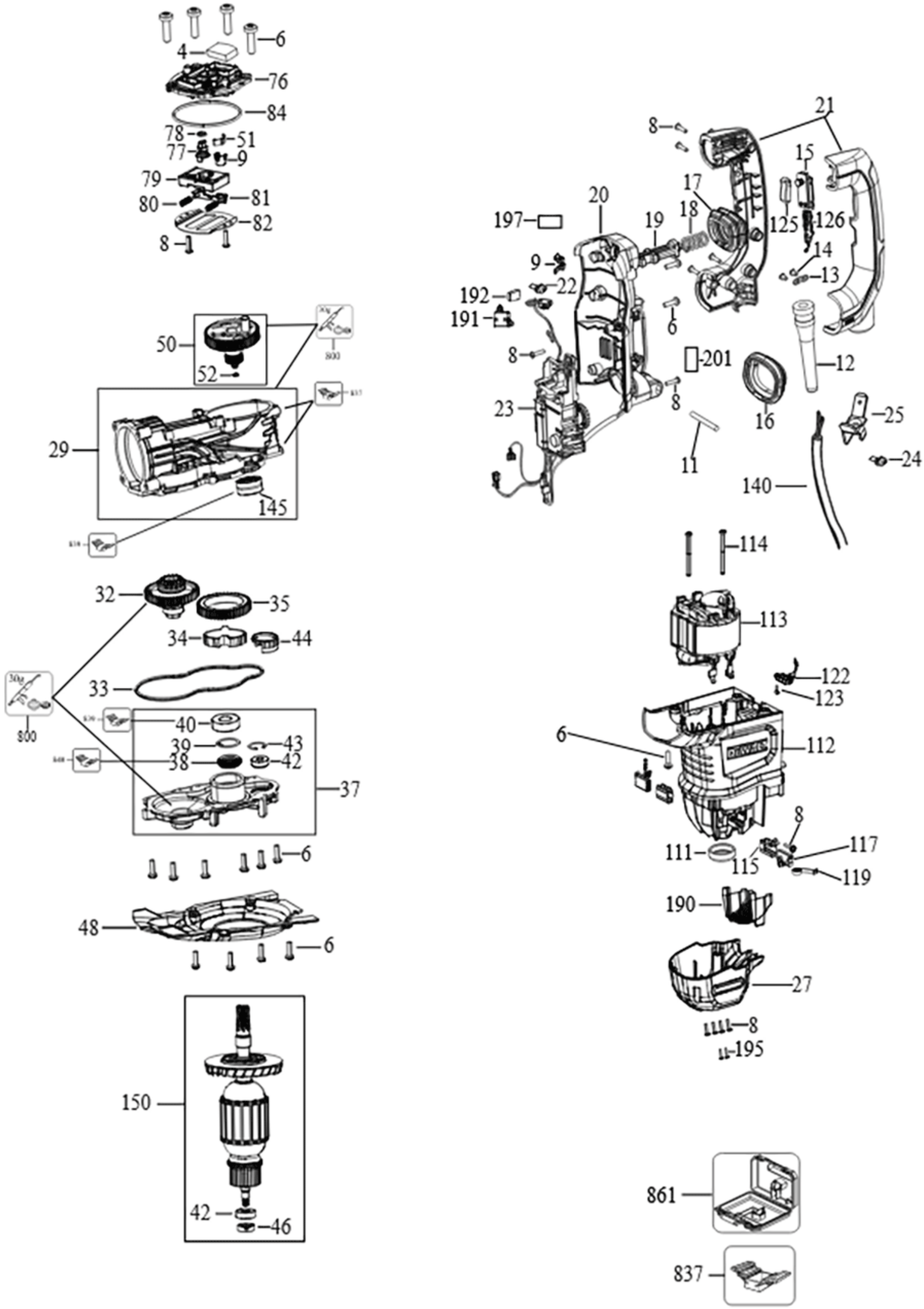
6
4
76
84
78
51
77
9
79
80
81
82
8
50
52
800
29
145
32
35
34
44
33
800
40
39
43
38
42
37
6
48
6
150
42
46
21
8
15
17
20
18
197
19
125
126
14
9
13
192
22
191
6
8
201
12
23
8
16
25
11
24
140
114
113
122
123
6
112
8
111
117
115
119
190
27
8
195
861
837

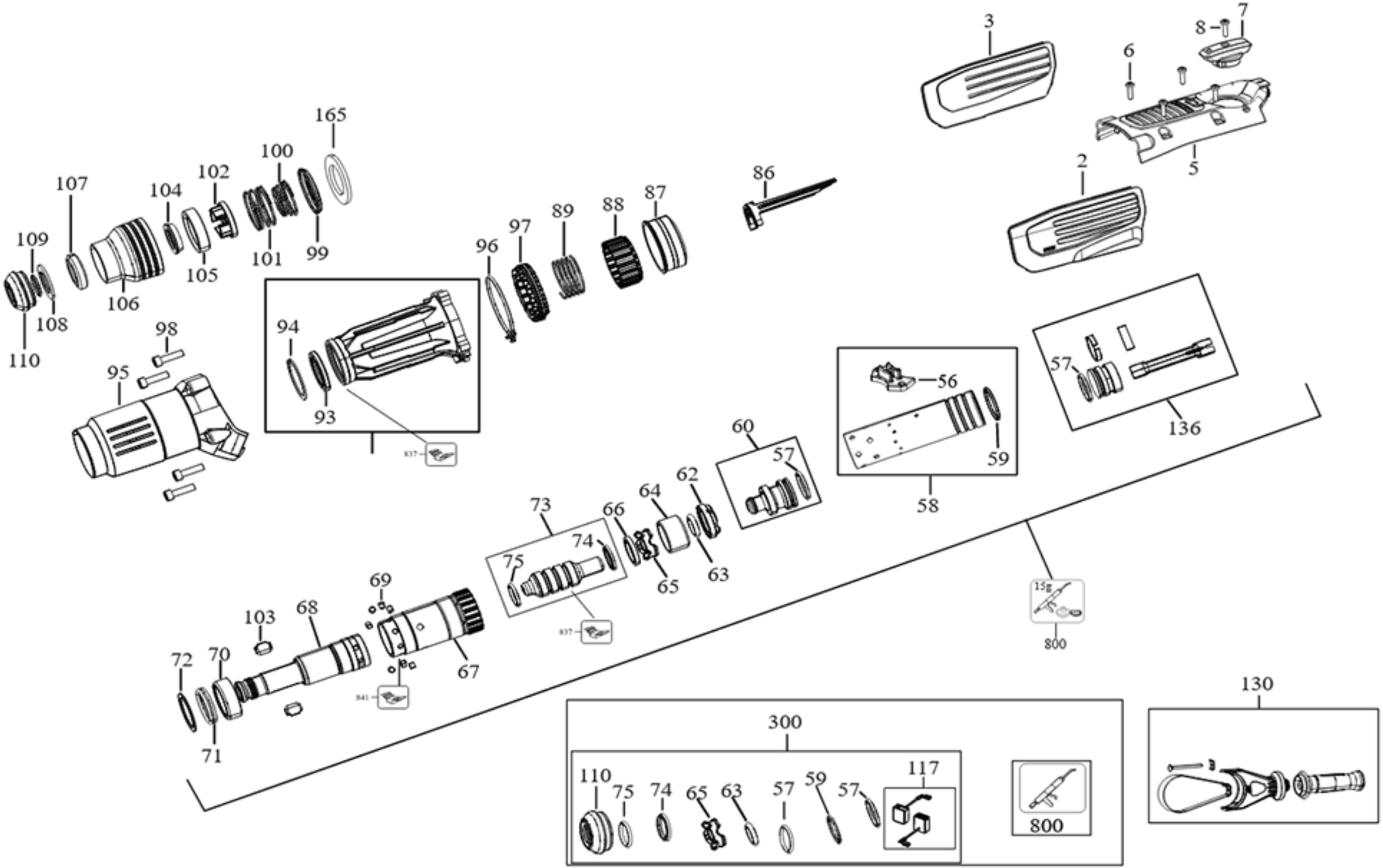
3
8
7
6
5
2
165
100
102
107
104
109
101
99
105
106
108
110
86
97
89
88
87
96
98
95
94
93
837
56
57
59
58
136
60
57
62
64
73
66
74
75
65
63
69
68
103
72
70
67
71
841
15g
800
300
110
75
74
65
63
57
59
57
117
800
130