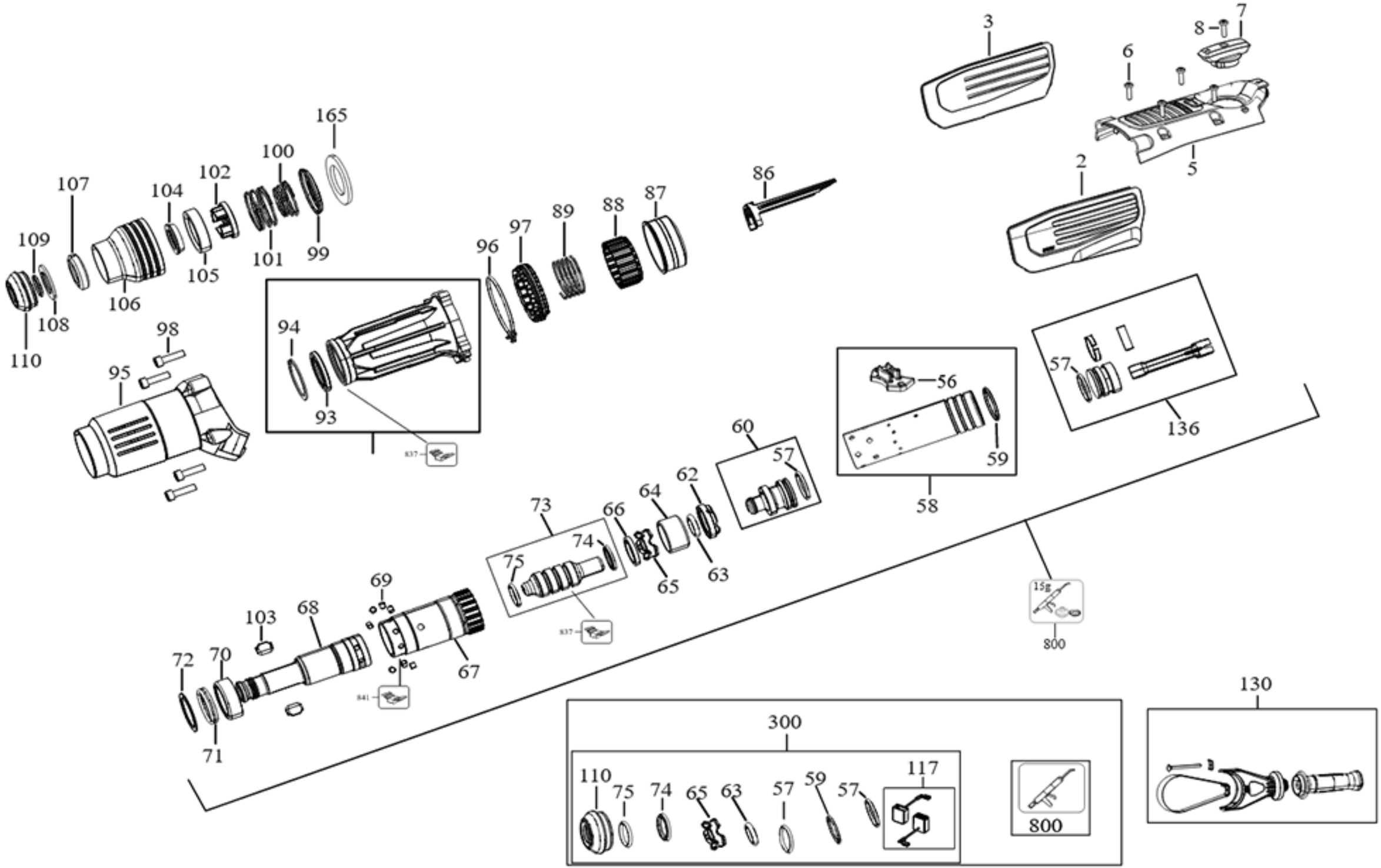
3
8
7
6
5
2
165
100
102
107
104
109
101
99
105
106
108
110
86
87
88
89
97
96
98
95
94
93
837
56
57
59
58
136
60
57
62
64
66
73
74
75
65
63
69
68
103
72
70
71
67
841
15g
800
130
300
110
75
74
65
63
57
59
57
117
800

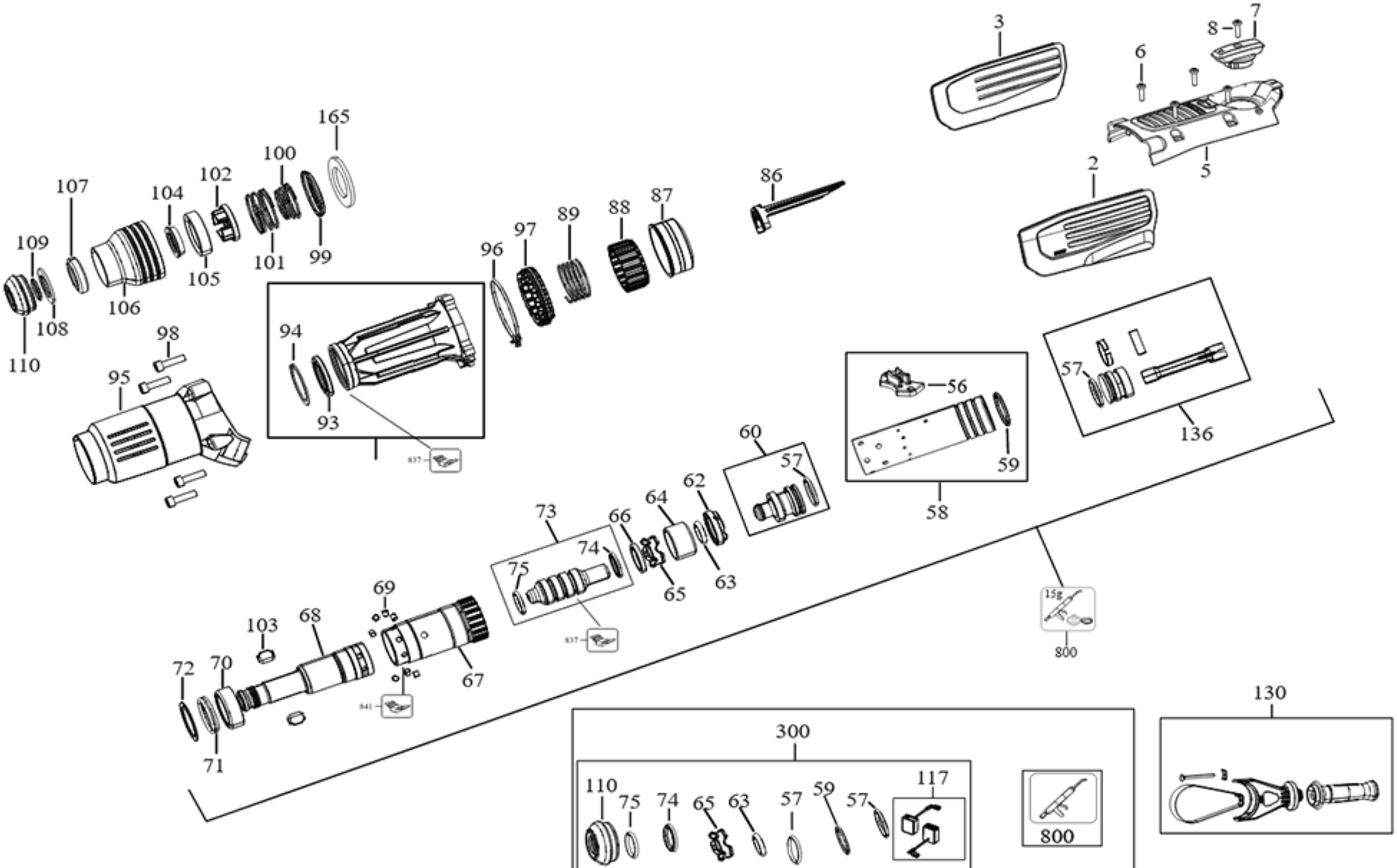
3
8
7
6
5
2
165
100
102
107
104
109
101
99
105
106
108
110
86
97
89
88
87
96
94
93
98
95
56
57
59
58
136
60
57
73
66
64
62
74
75
65
63
69
68
103
72
70
71
67
15g
800
130
300
110
75
74
65
63
57
59
57
117
800