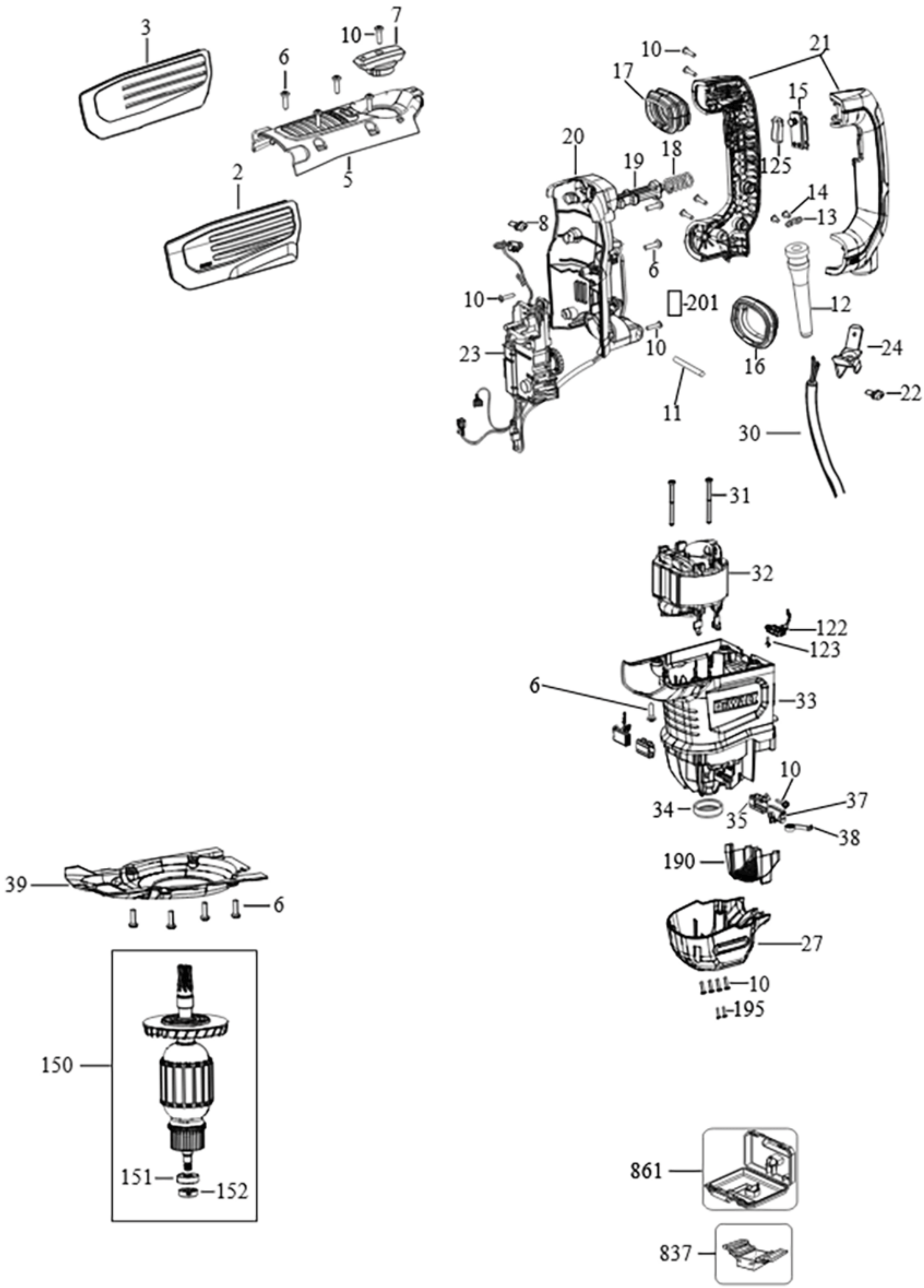
3
10
7
6
5
2
10
21
17
15
20
18
19
125
14
13
8
6
10
201
12
23
10
16
24
22
11
30
31
32
122
123
6
33
10
34
35
37
38
190
39
6
27
10
195
150
151
152
861
837

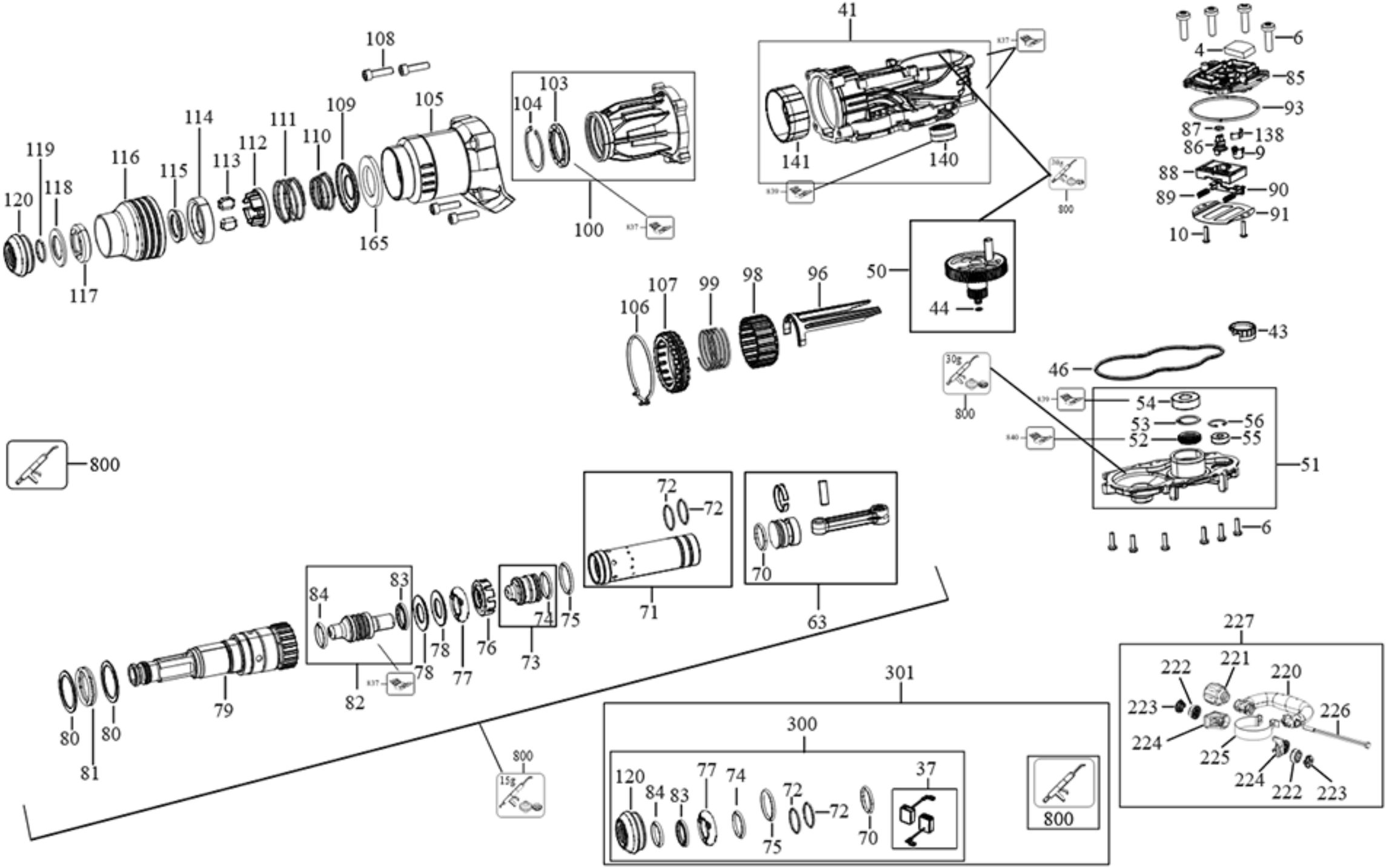
41
108
103
104
105
109
110
111
112
113
114
115
116
119
118
120
117
165
100
141
140
4
6
85
93
87
138
86
9
88
90
89
91
10
50
44
107
99
98
96
106
43
46
54
53
56
52
55
51
800
72
71
70
63
84
83
82
78
77
76
74
75
73
79
80
81
227
221
222
220
223
226
224
225
301
300
37
15g
30g