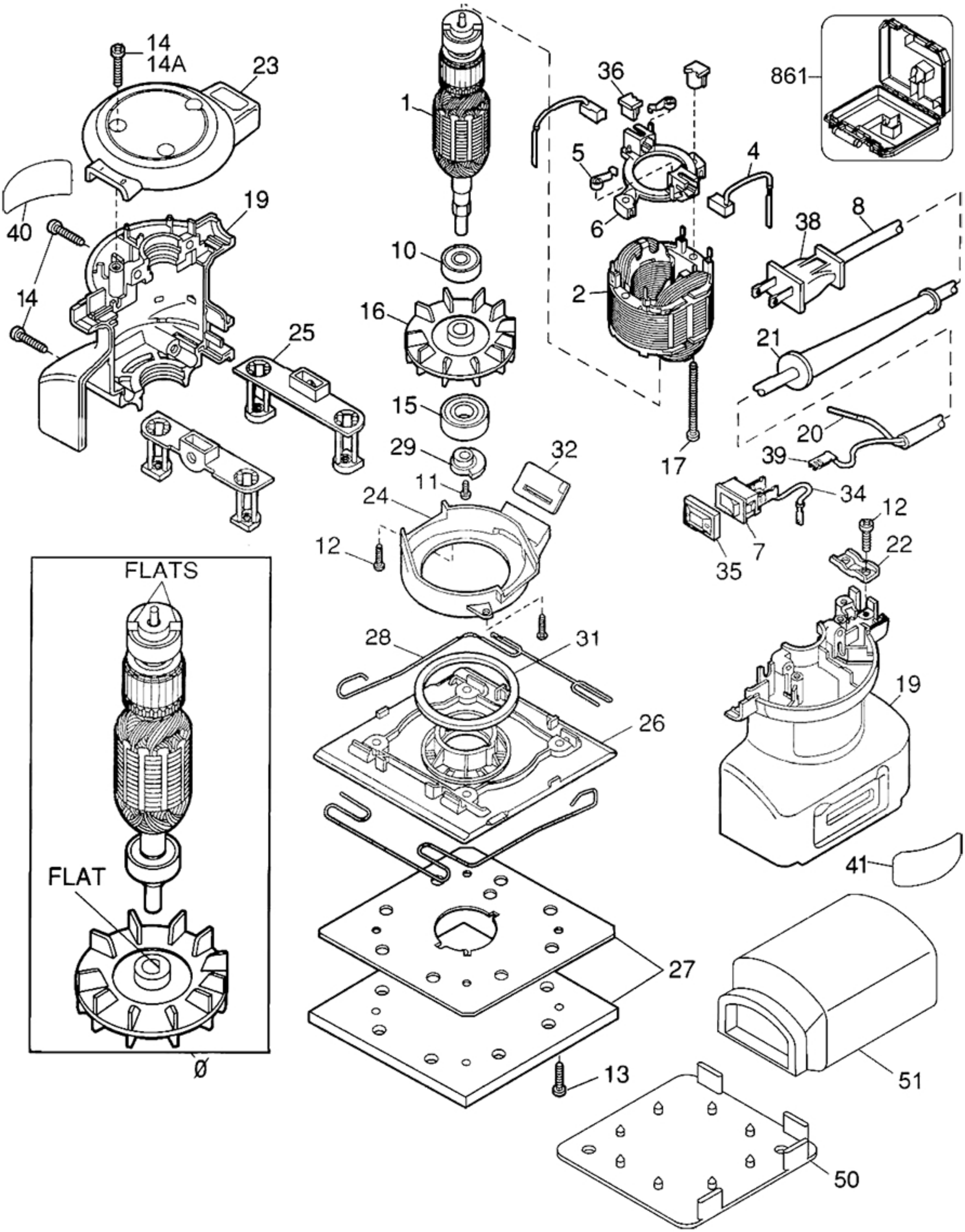
14
14A
23
1
36
861
5
4
19
40
6
38
8
10
14
2
16
25
21
15
20
29
32
39
17
11
34
24
12
12
7
22
35
FLATS
28
31
19
26
FLAT
41
27
13
51
50