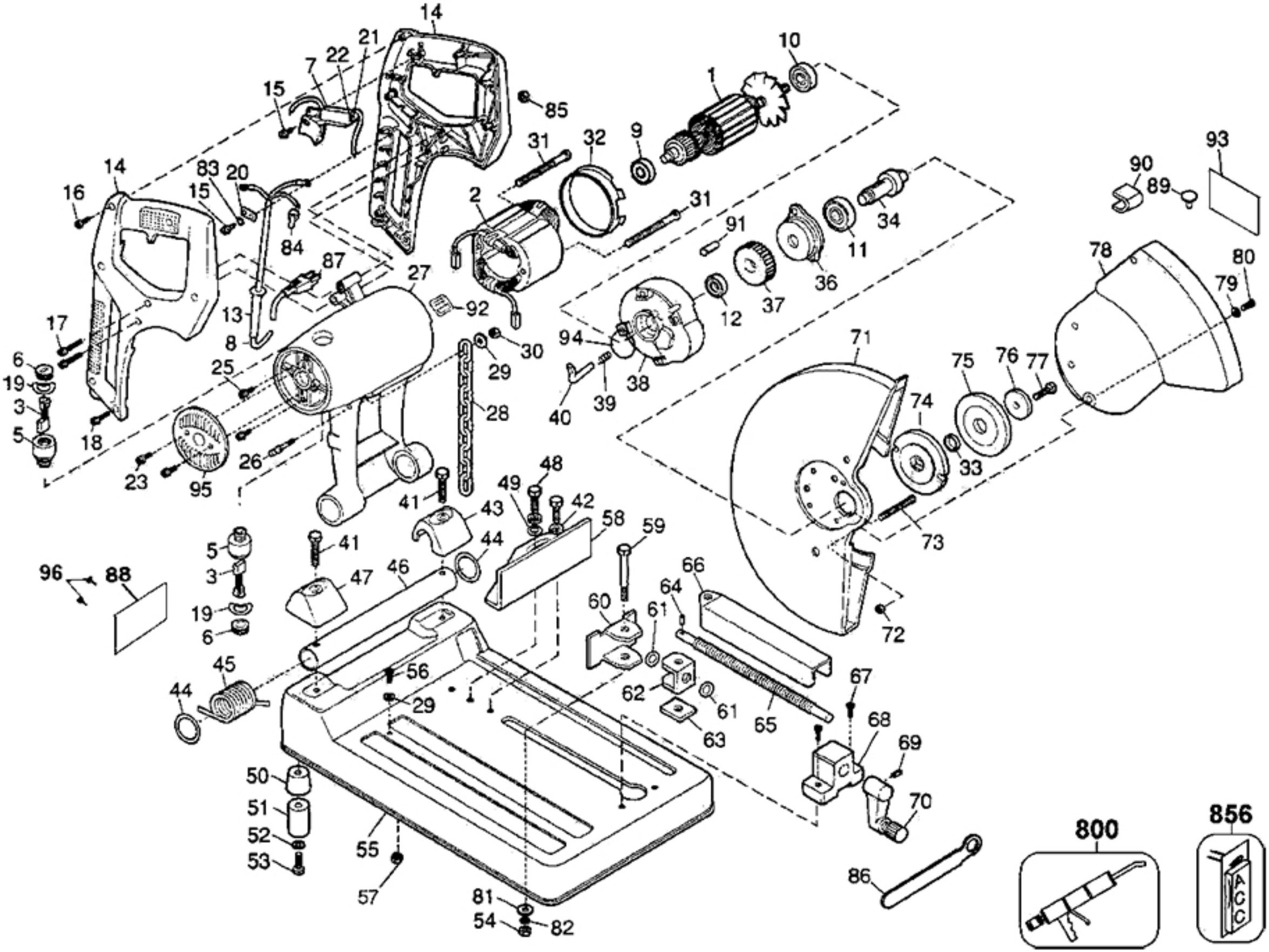

14
21
22
7
15
85
10
1
9
32
31
93
90
89
14
83
20
16
15
2
31
34
11
91
84
87
27
36
37
78
80
79
13
92
12
17
8
30
94
71
6
25
29
38
75
76
77
19
3
28
40
39
74
5
18
26
33
23
95
48
49
42
41
43
58
59
73
5
41
44
96
88
3
47
46
66
64
60
61
19
6
72
45
56
62
67
44
29
61
65
68
63
69
50
70
51
52
55
53
57
86
81
54
82
800
856
ACC