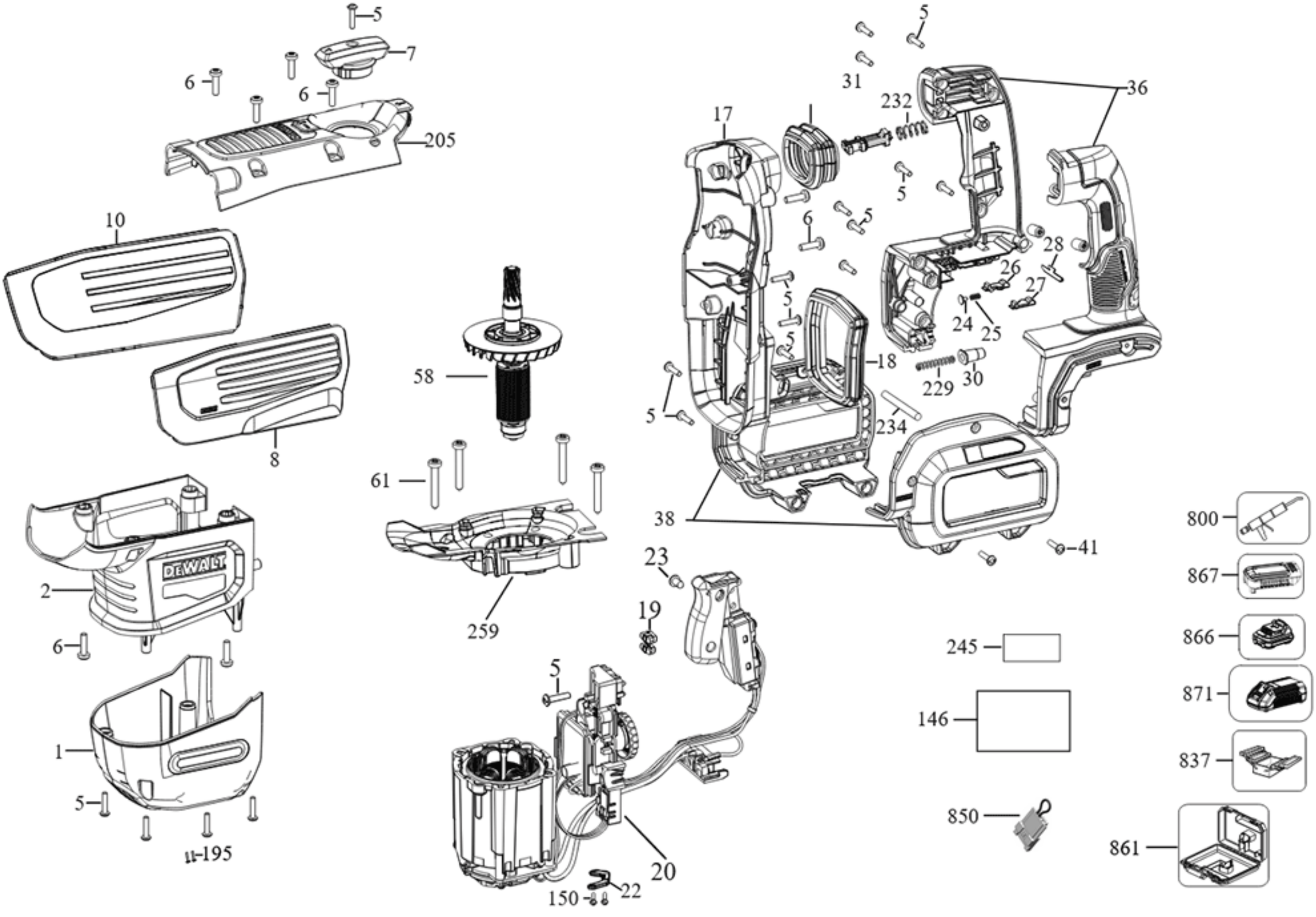
5
7
6
6
205
10
8
58
61
259
2
6
1
5
195
5
31
232
36
17
5
6
5
28
26
27
5
24
25
5
18
229
30
5
234
38
41
23
19
5
20
150
22
245
146
850
800
867
866
871
837
861

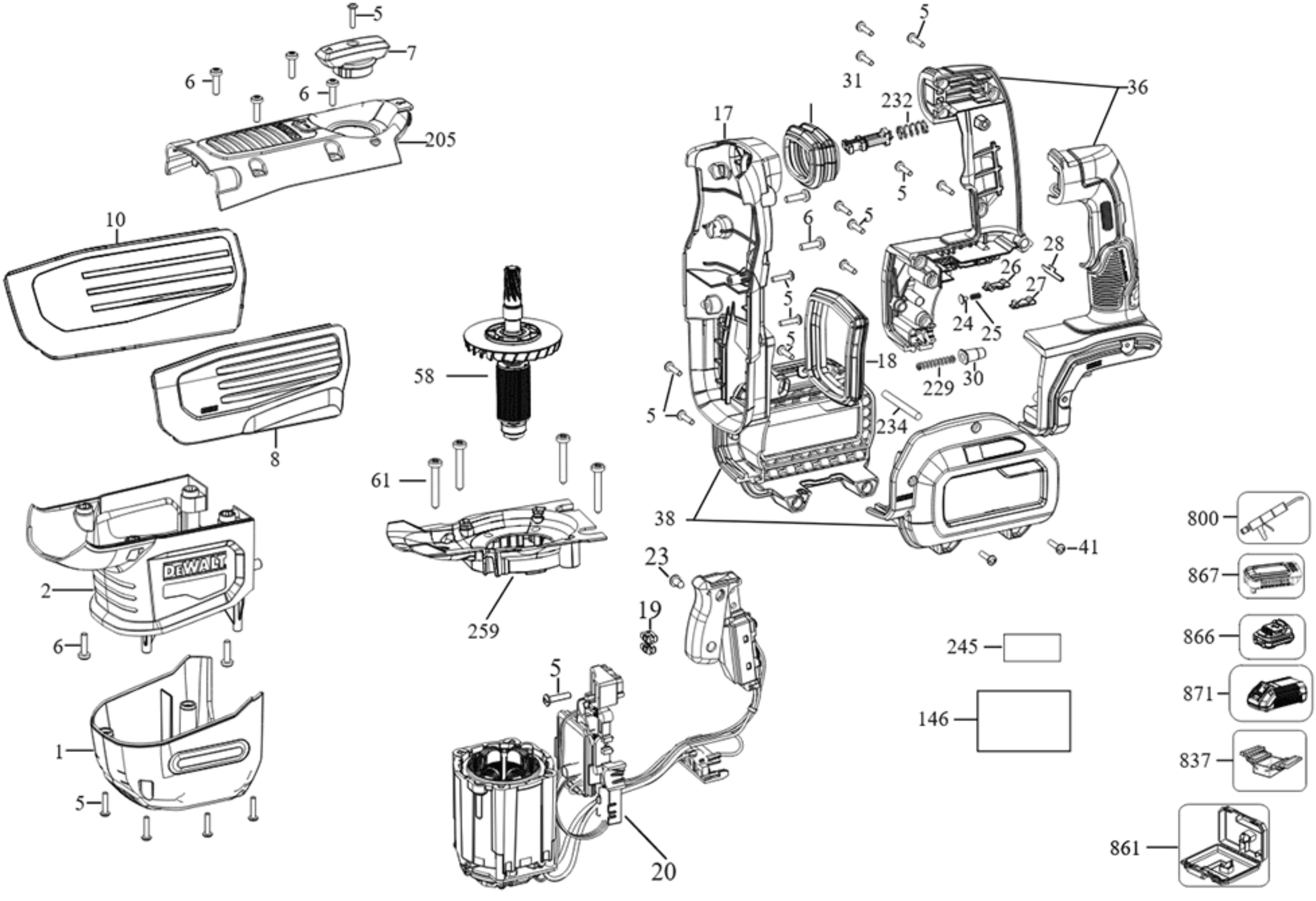
5
7
6
6
205
10
8
58
61
259
2
6
1
5
5
31
232
36
17
5
6
5
28
26
27
5
24
25
5
18
229
30
5
234
38
41
23
19
5
20
245
146
800
867
866
871
837
861