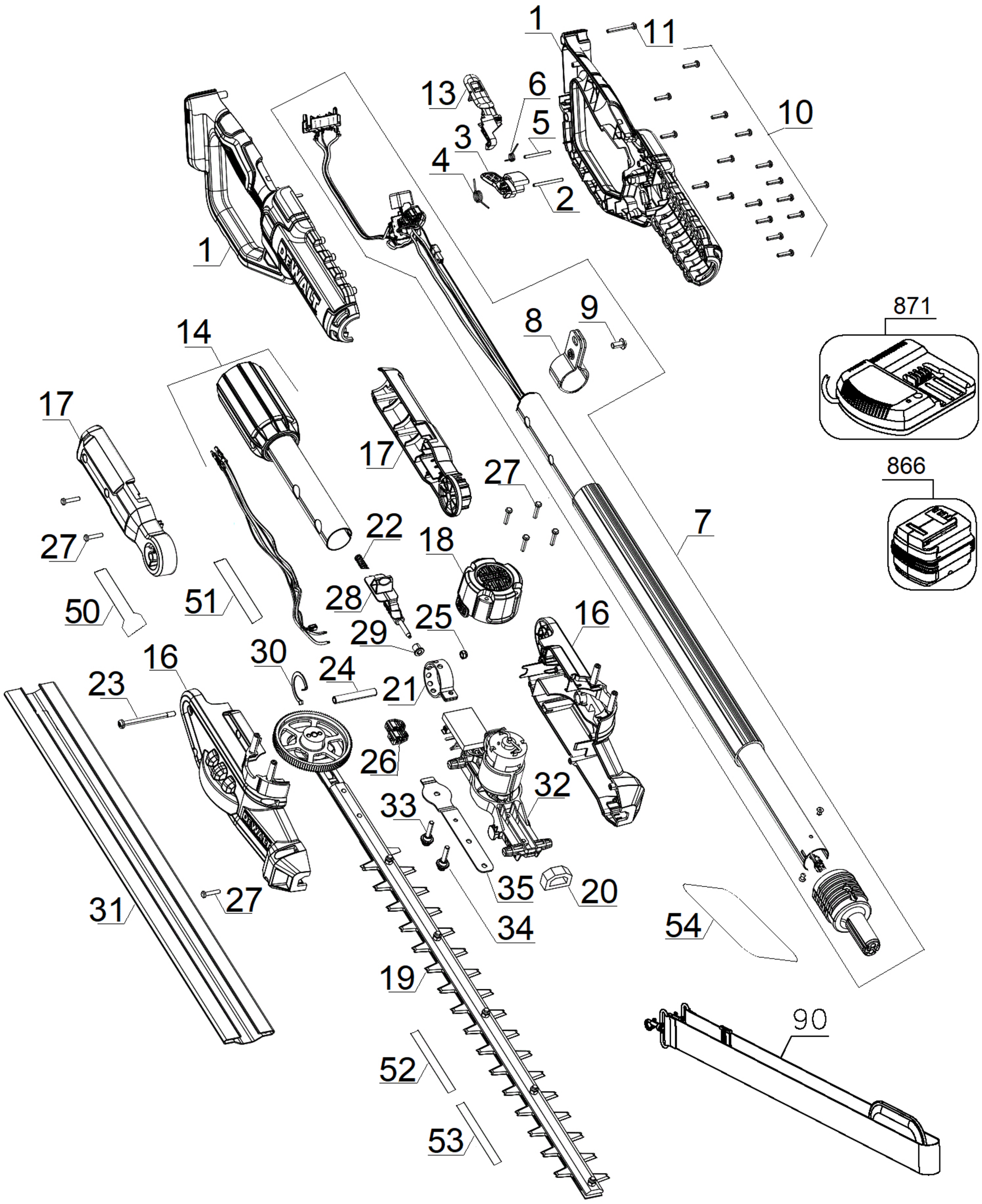
1
11
13
6
5
3
4
2
10
1
8
9
871
14
17
17
27
866
27
22
18
7
50
51
28
25
16
29
16
30
24
23
21
26
32
33
35
20
31
27
34
54
19
90
52
53