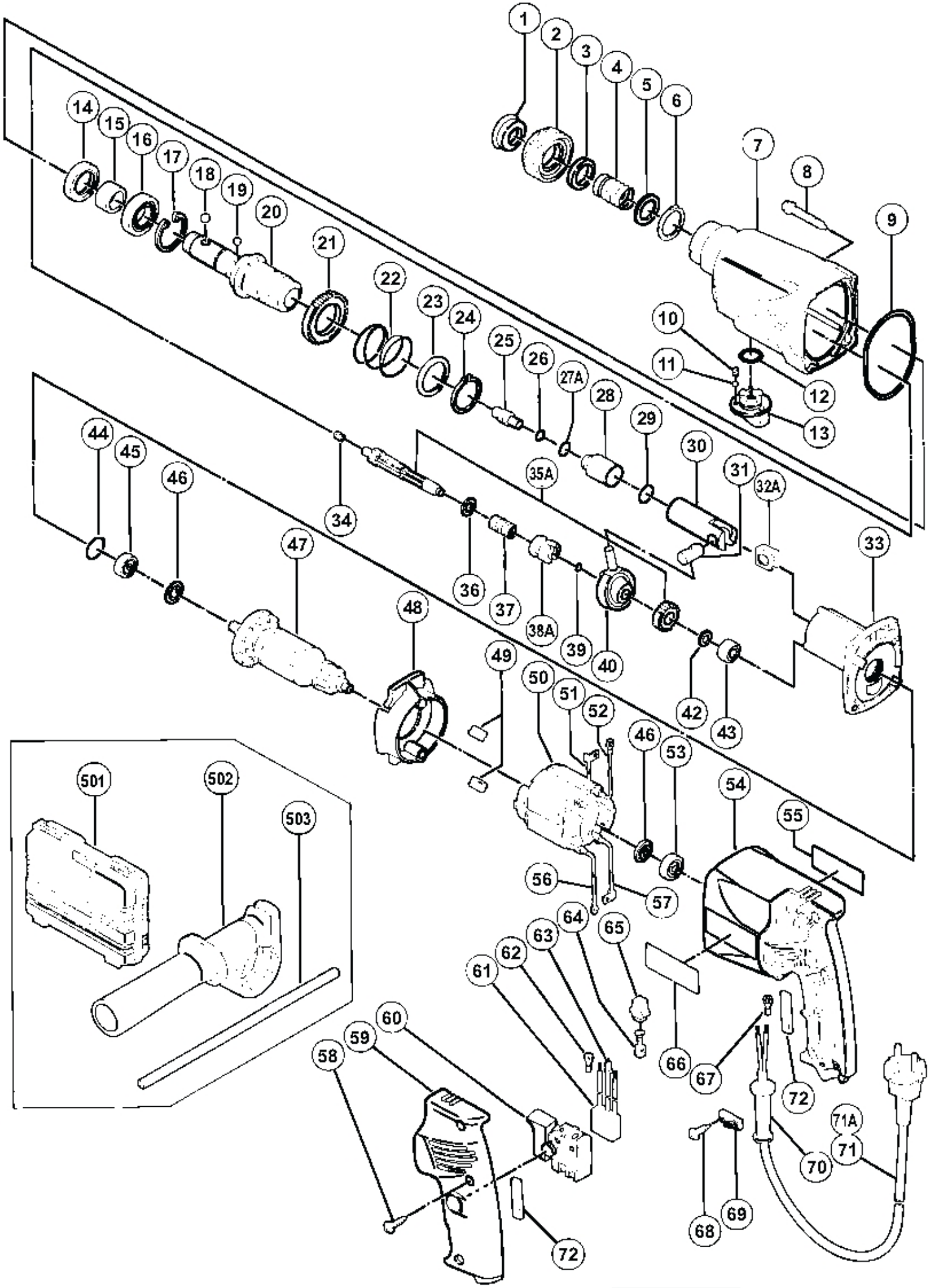

形　名
DH24PA

Rev.1