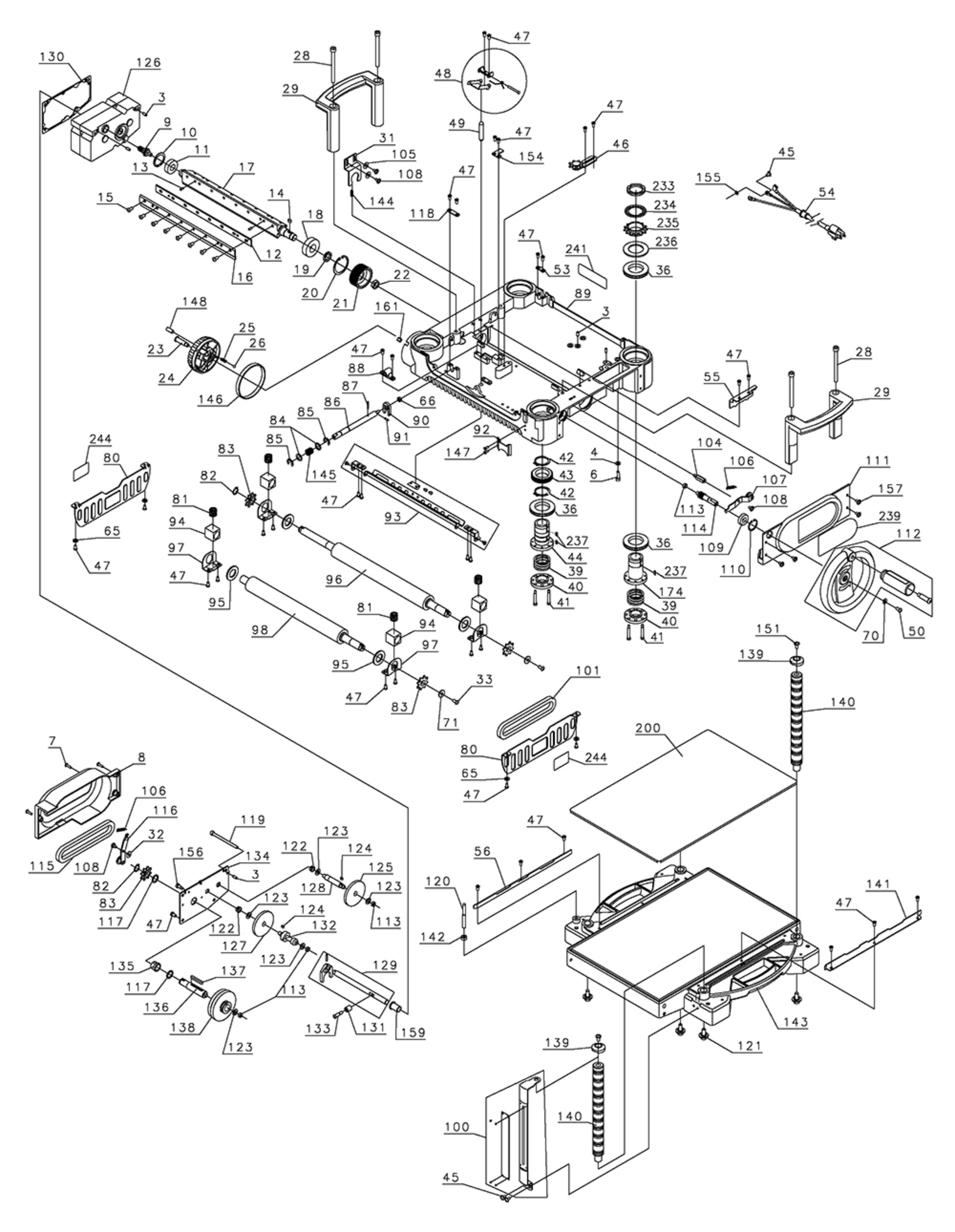
130
126
3
9
10
11
13
17
15
14
18
12
16
19
20
21
22
28
29
48
47
49
31
105
108
144
118
154
46
45
155
54
233
234
235
236
36
241
53
89
161
148
25
26
23
24
146
88
87
86
85
84
66
90
91
92
147
145
244
80
83
82
81
94
97
65
93
42
43
4
6
104
106
107
111
157
239
112
113
114
109
110
237
44
39
40
41
174
96
95
98
33
71
101
70
50
151
139
140
200
7
8
106
116
32
115
108
119
156
134
3
122
123
124
125
128
82
83
117
47
127
132
135
137
136
138
129
133
131
159
56
120
142
141
143
121
100
45

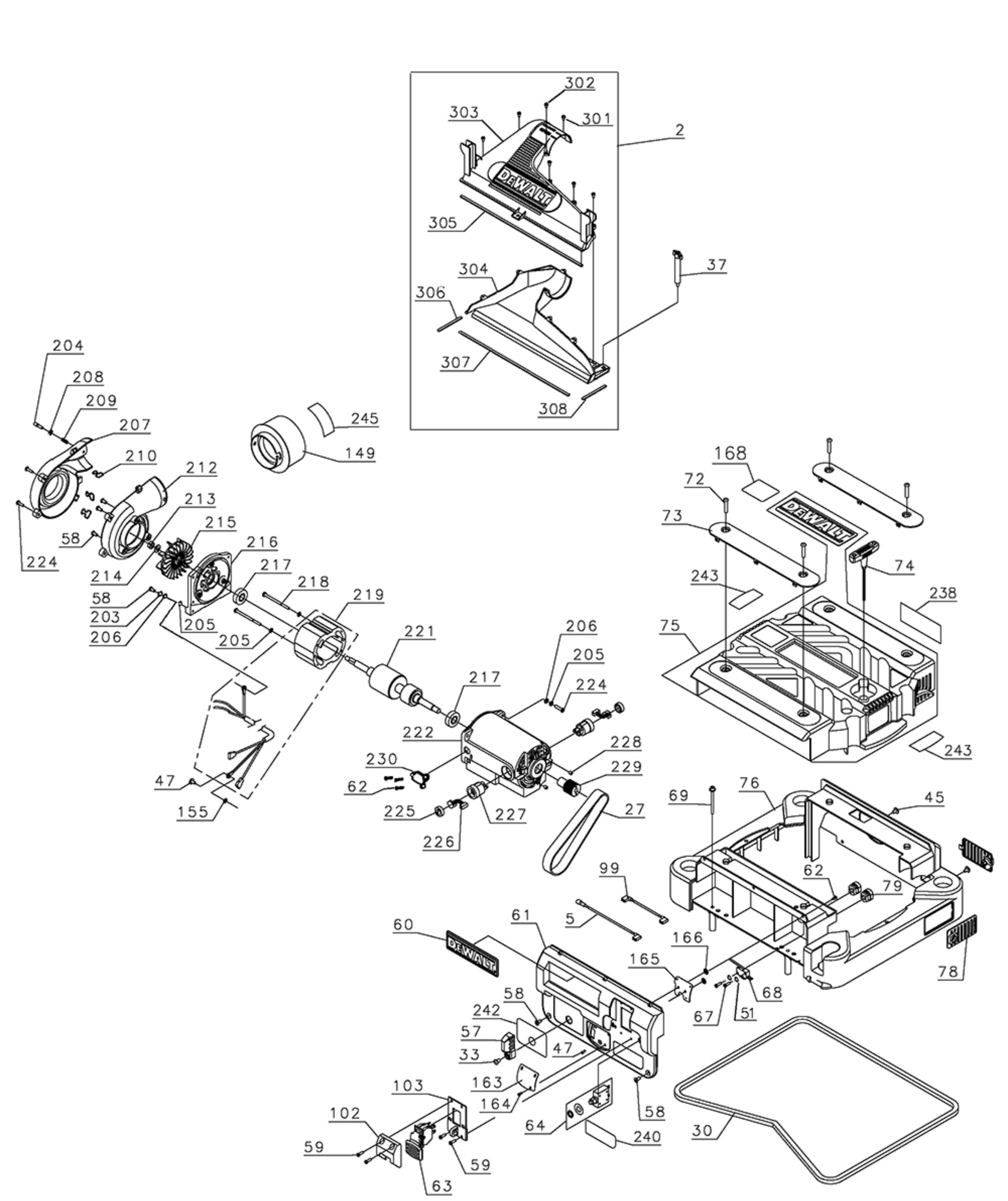
302
303
301
2
305
304
37
306
307
308
204
208
209
207
245
149
210
212
213
215
58
216
224
214
217
218
58
203
219
206
205
205
221
206
205
217
224
222
228
230
229
62
47
225
227
27
155
226
168
72
73
74
243
238
75
243
76
69
45
99
62
79
5
61
60
166
165
78
68
58
242
67
51
57
47
33
163
103
164
58
102
64
240
30
59
59
63