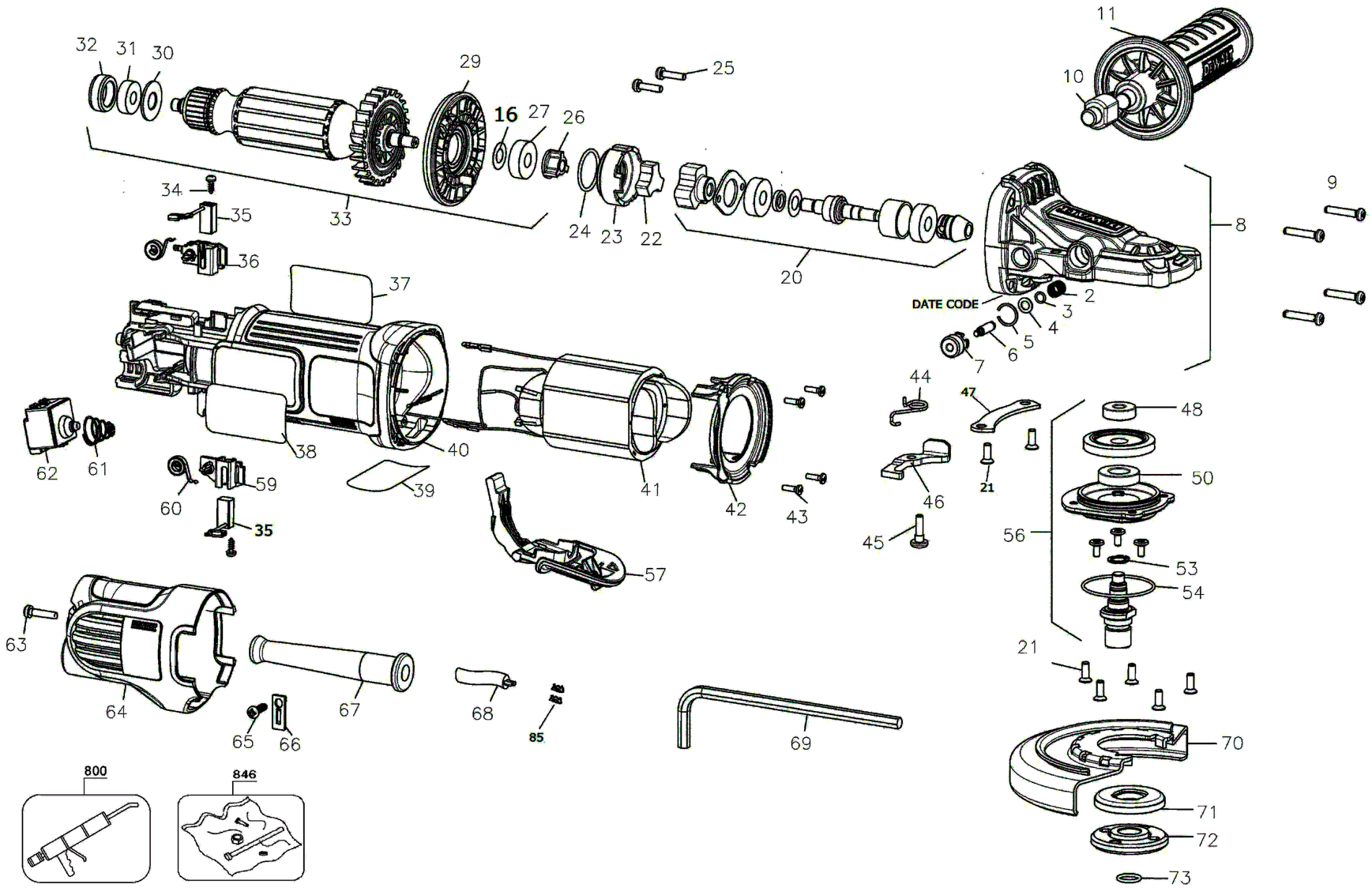
32
31
30
29
16
27
26
25
11
10
34
35
36
33
24
23
22
20
9
8
37
DATE CODE
2
3
4
5
6
7
44
47
48
62
61
38
40
41
42
43
46
21
50
60
59
39
35
45
56
53
54
57
63
21
64
67
68
85
69
70
65
66
71
72
73
800
846