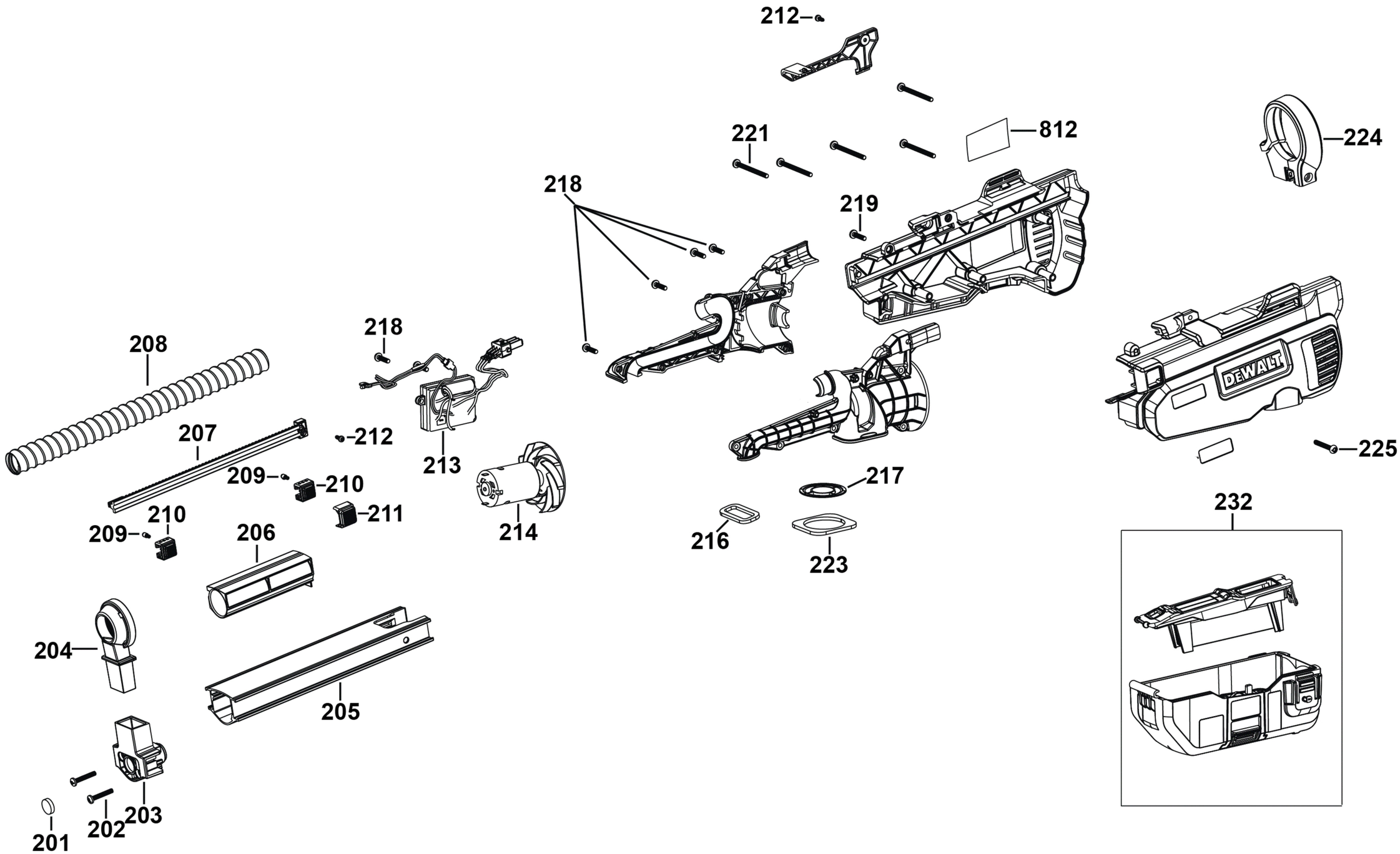
212
221
812
224
218
219
218
208
207
212
213
209
210
211
209
210
206
214
217
216
223
225
232
204
205
201
202
203
DEWALT