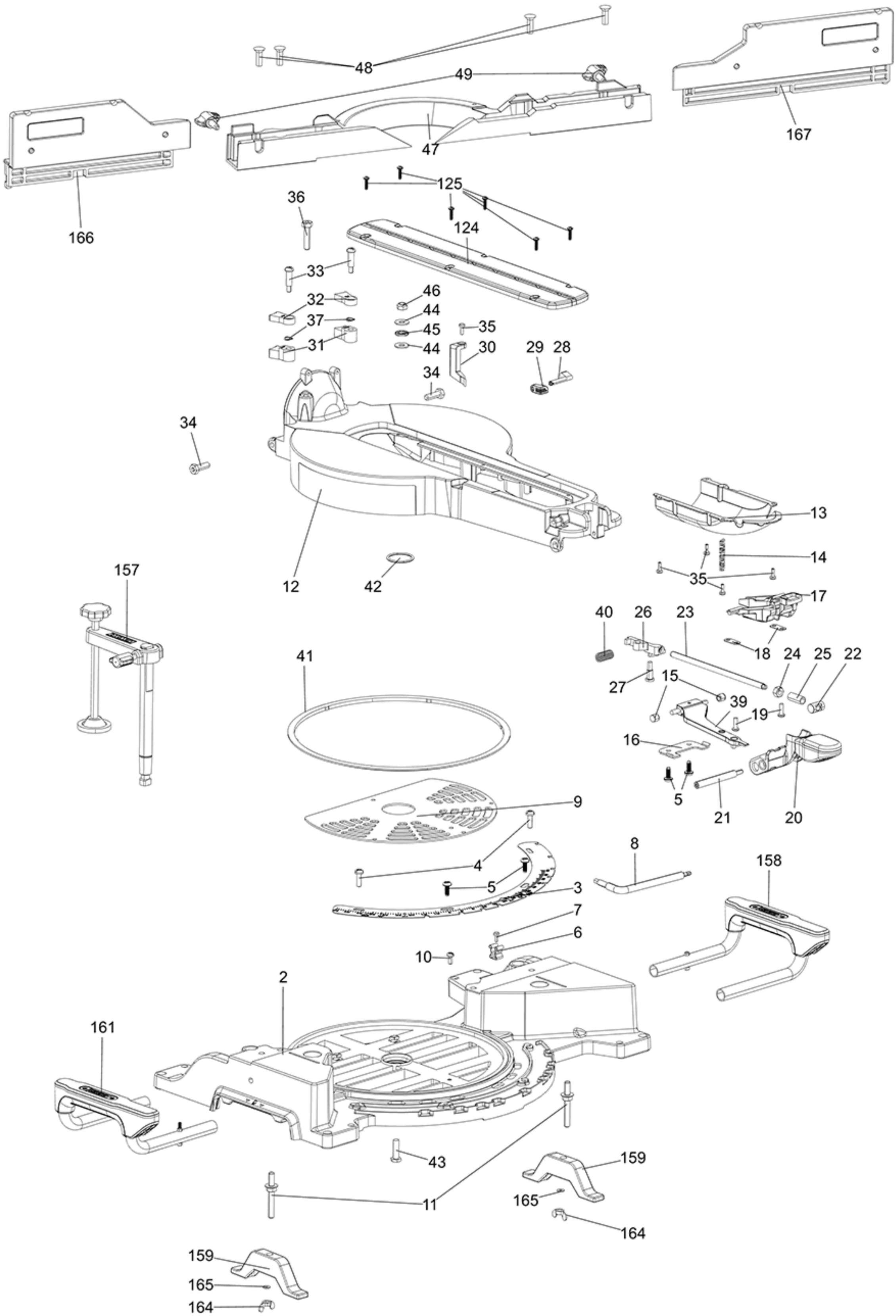
48
49
47
167
166
125
124
36
33
32
37
31
46
44
45
44
35
30
29
28
34
34
13
14
35
17
12
42
157
40
26
23
18
24
25
22
41
27
15
39
19
16
5
21
20
9
4
5
3
8
158
7
6
10
2
161
43
159
165
11
164
159
165
164

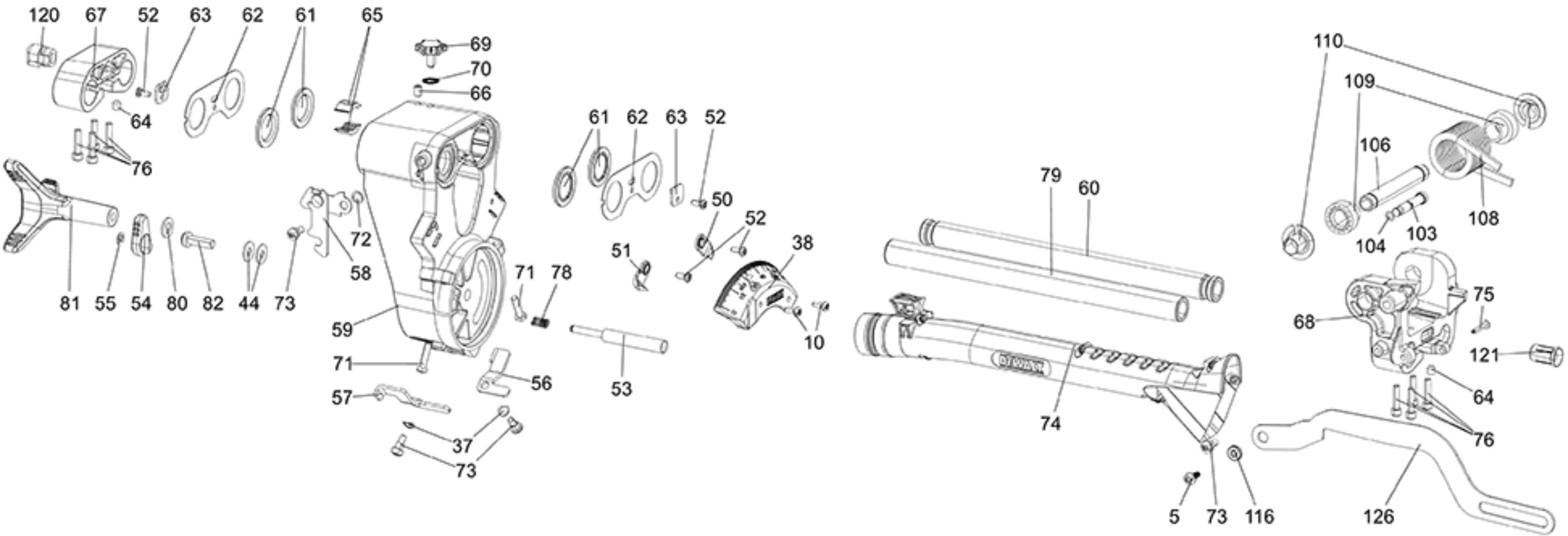
120
67
52
63
62
61
65
69
70
66
64
76
81
55
54
80
82
44
73
72
58
59
71
57
37
73
61
62
63
52
50
52
51
38
71
78
10
53
56
79
60
74
5
73
116
110
109
106
108
104
103
75
68
121
64
76
126

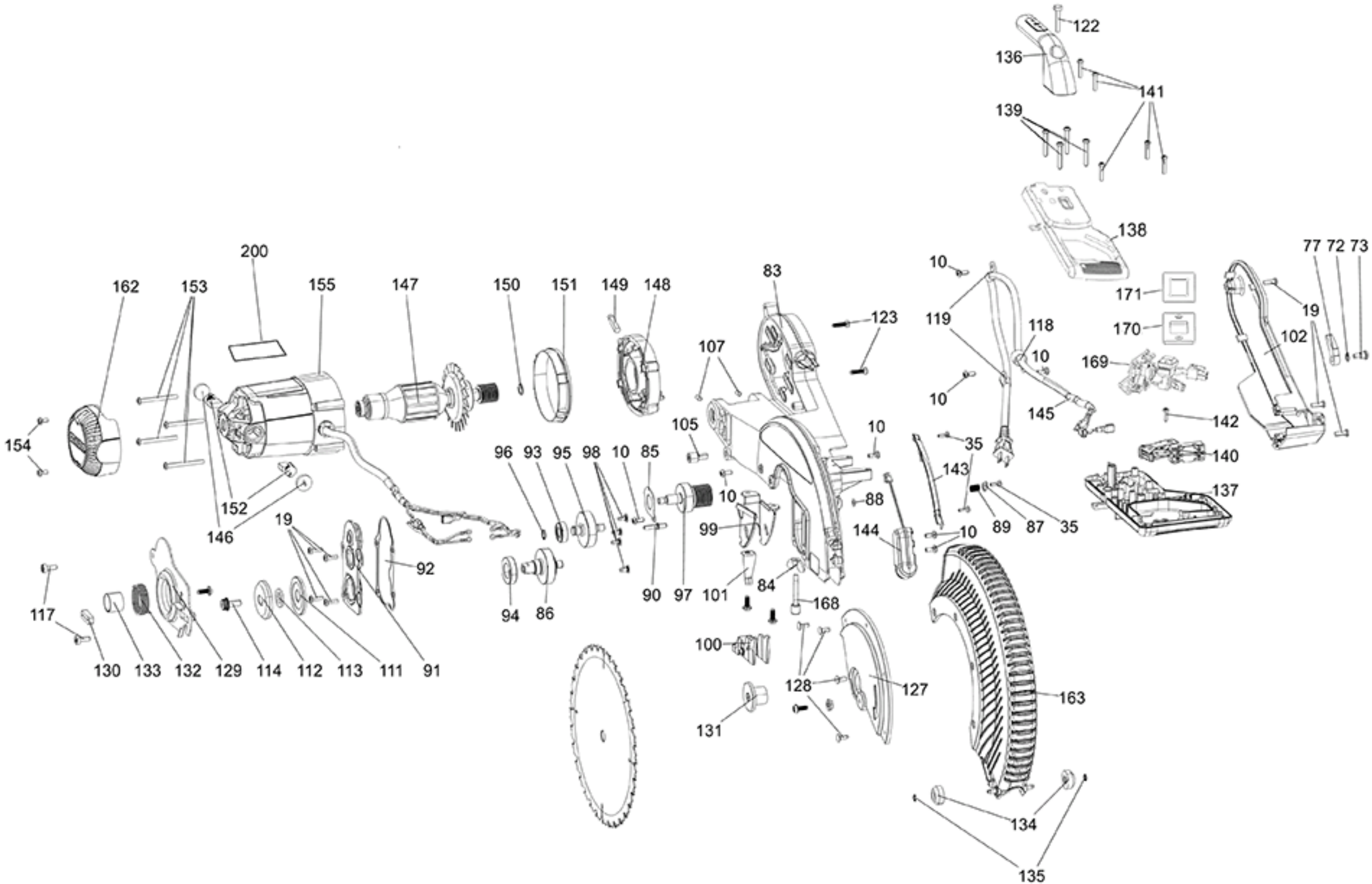
122
136
141
139
138
77 72 73
19
102
171
170
169
142
140
137
35
89 87 35
10
119
118
145
143
144
163
134
135
83
123
107
105
88
99
101
84
168
100
128
127
131
96 93 95 98 10 85
90 97
94 86
200
162
153
155
147
150
151
149 148
154
152
146
19
92
117
130 133 132 129 114 112 113 111 91