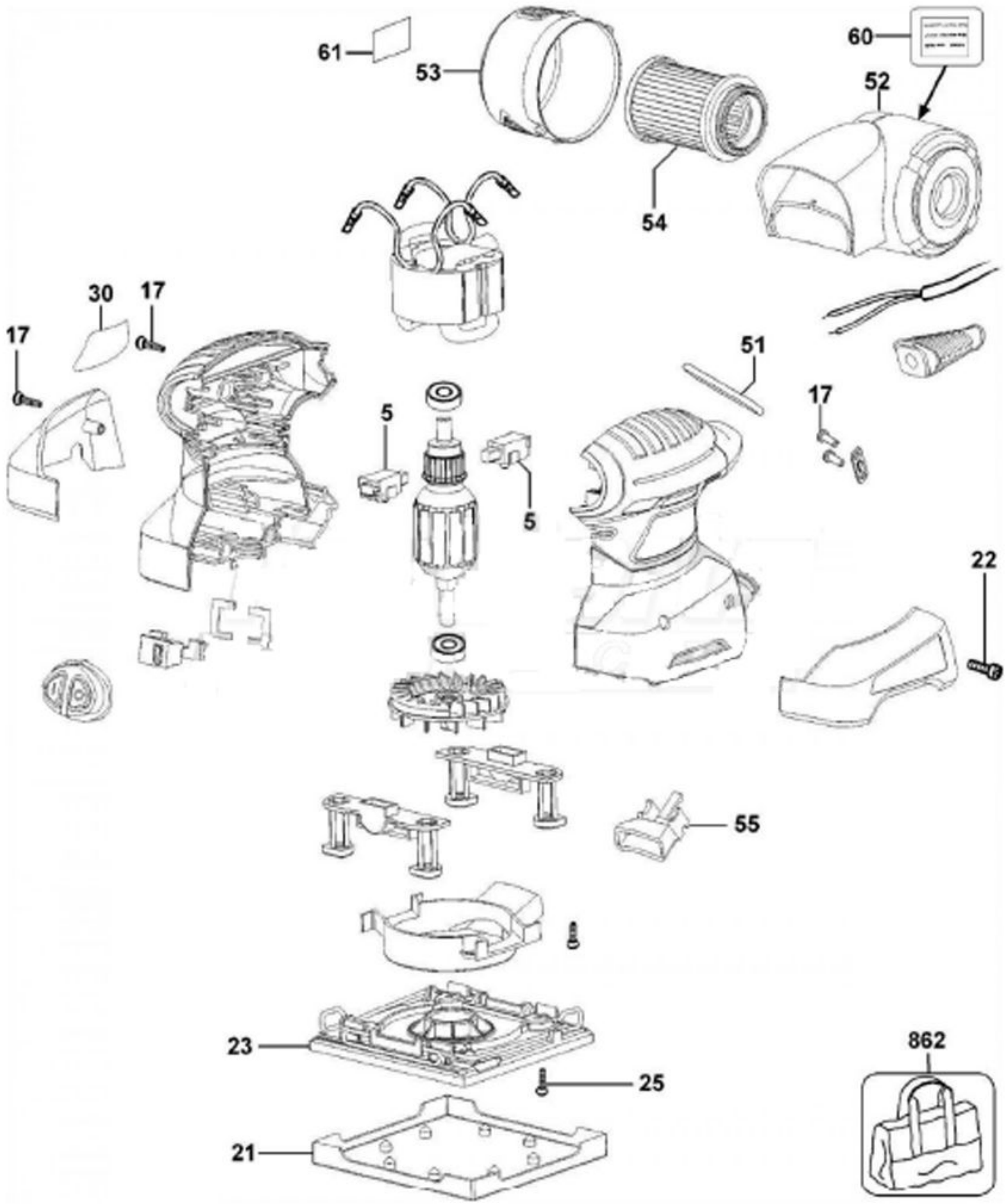
61
53
60
52
54
30
17
17
51
17
5
5
22
55
23
25
21
862