454936_USA - CT 33 E 120V

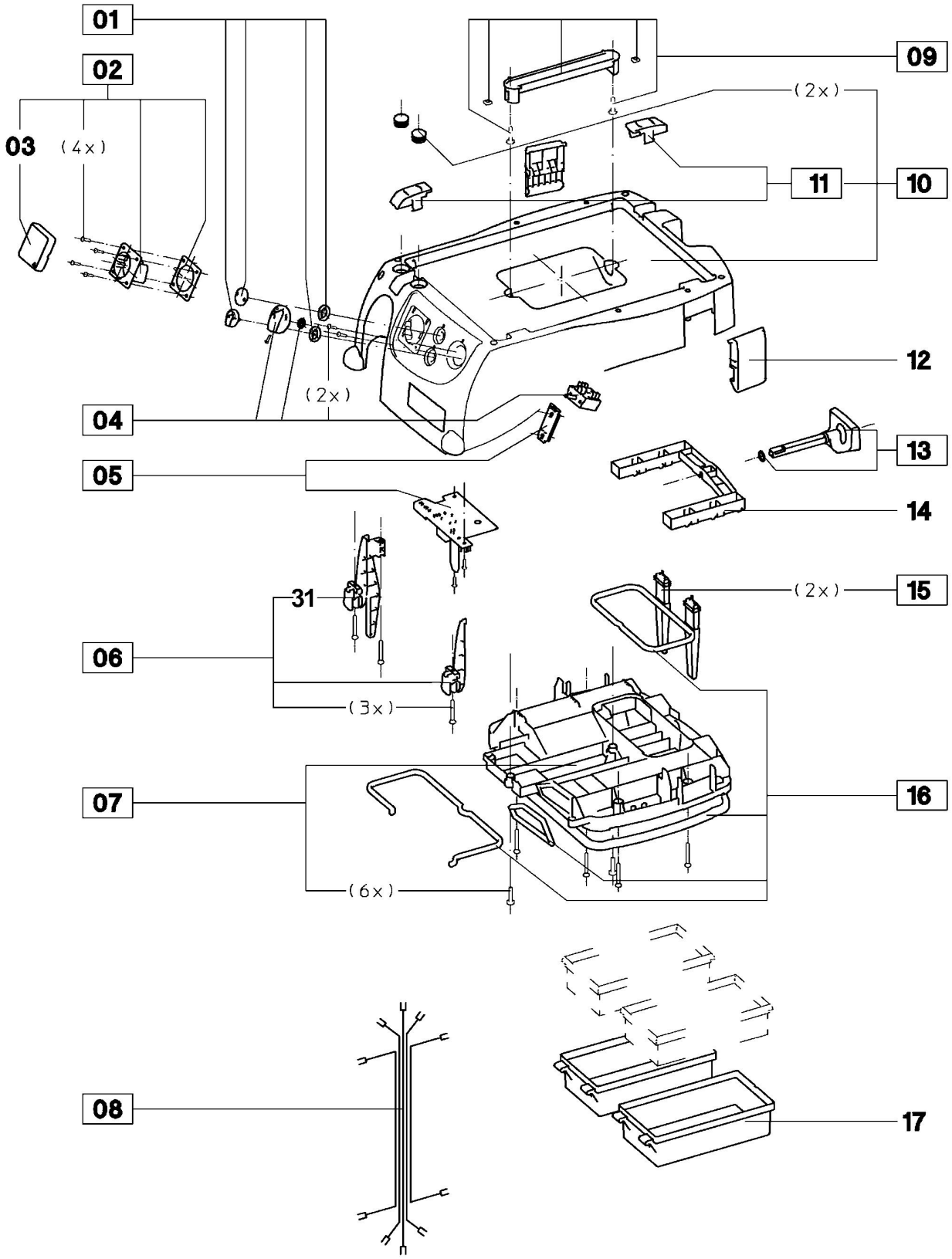

454936_USA - CT 33 E 120V

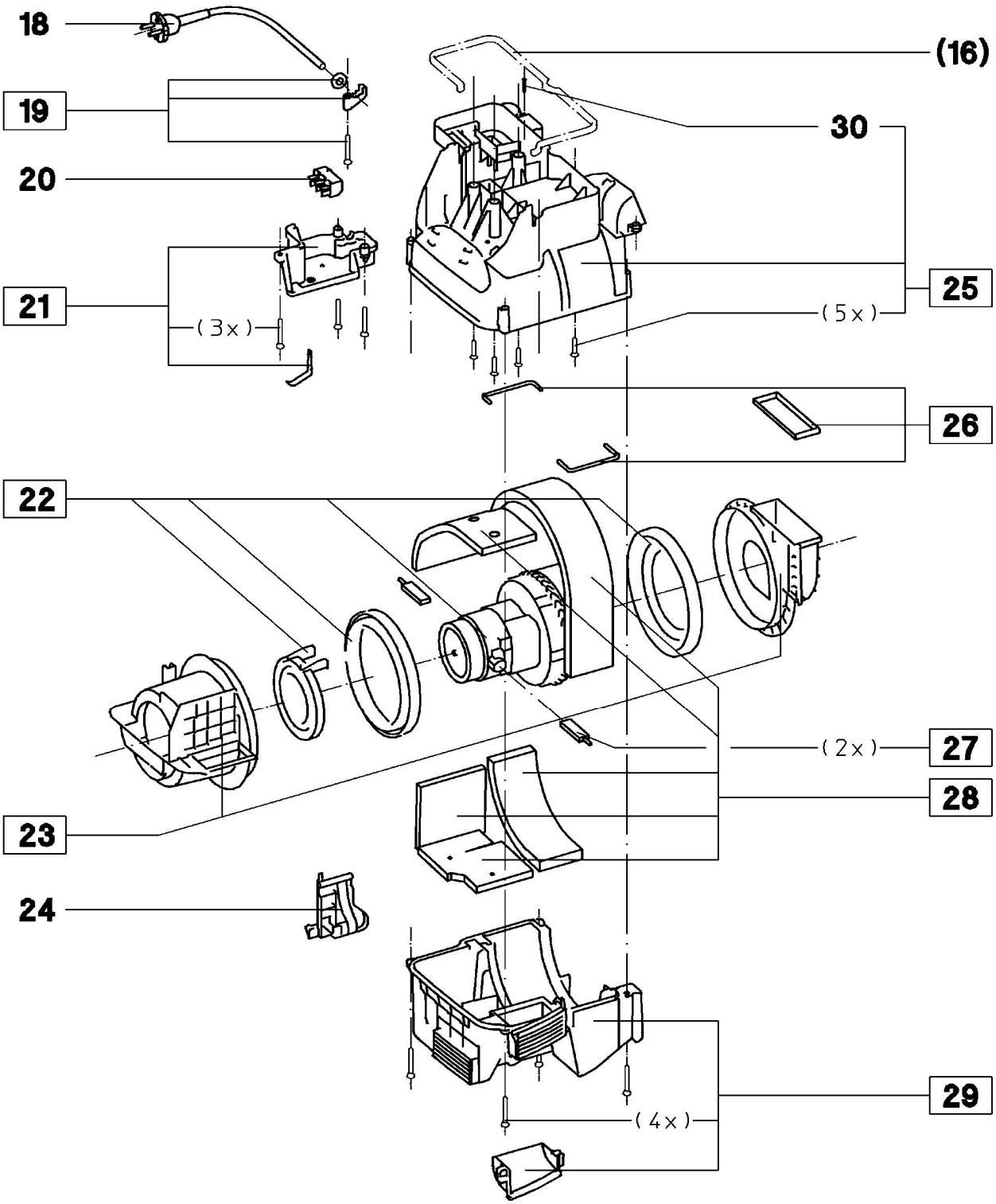

454936_USA - CT 33 E 120V

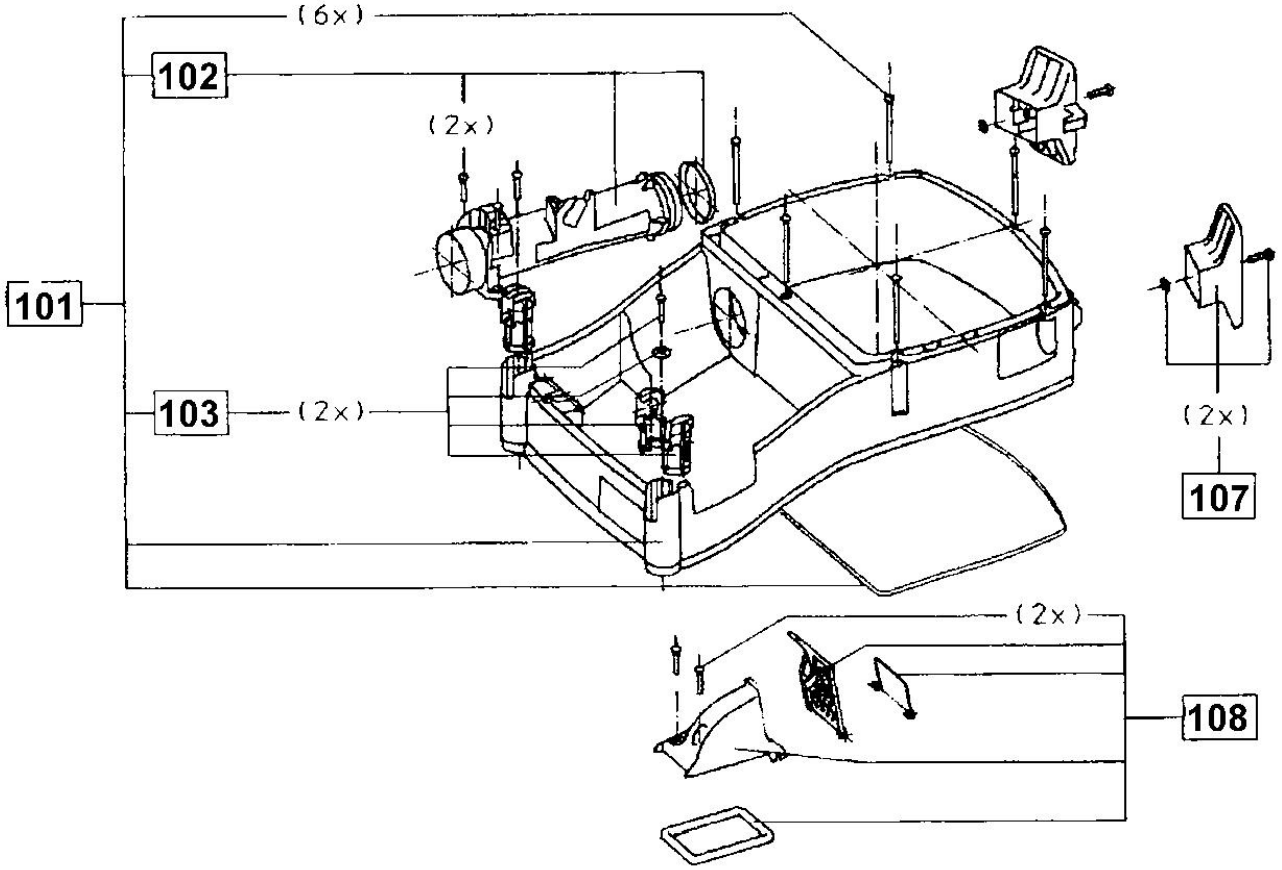

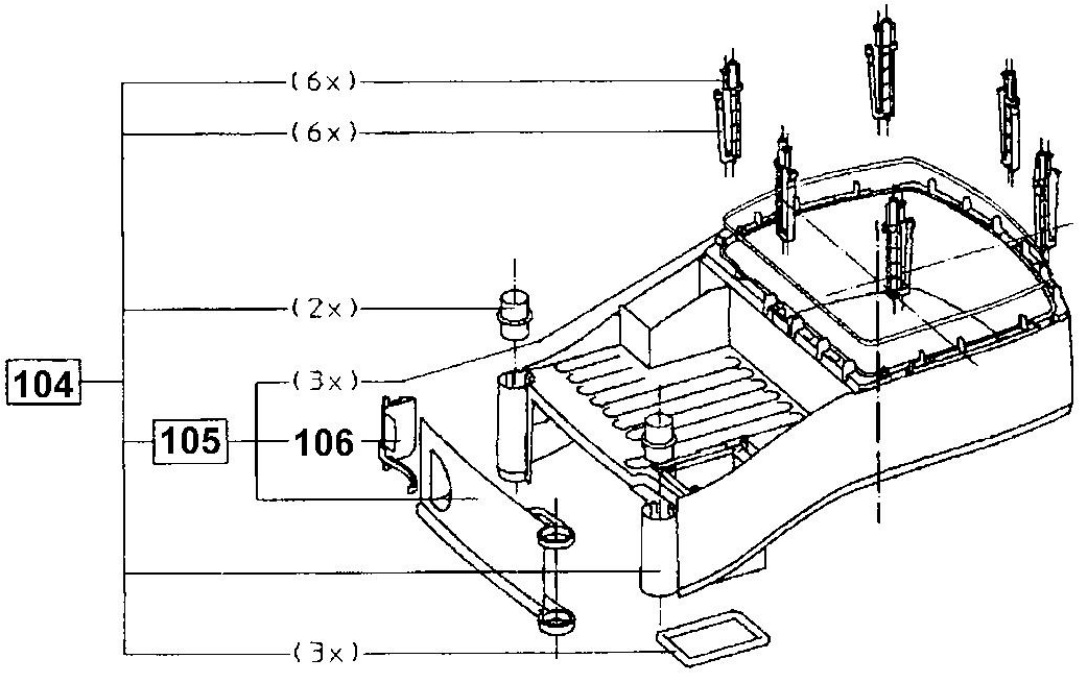
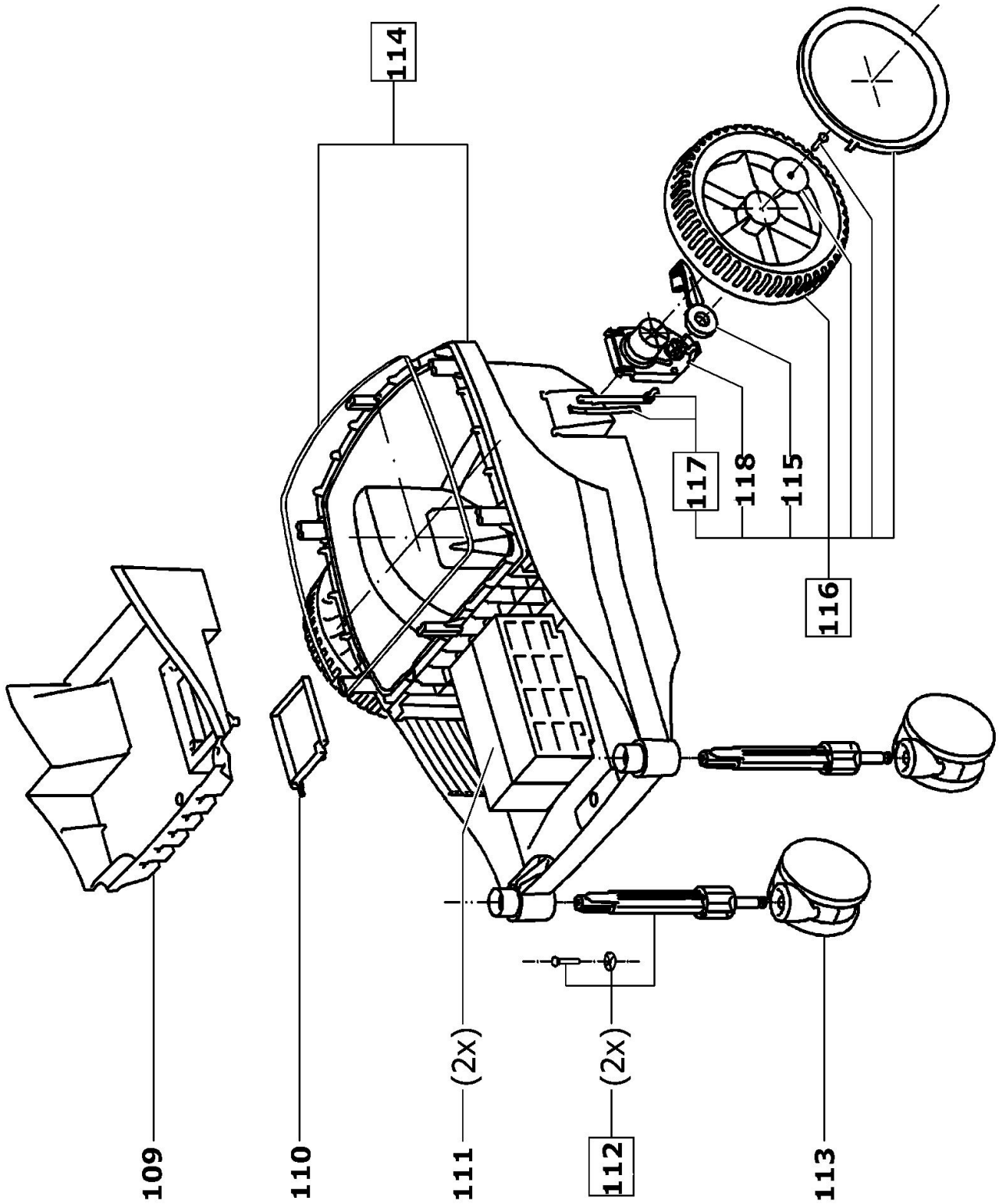
454936_USA - CT 33 E 120V