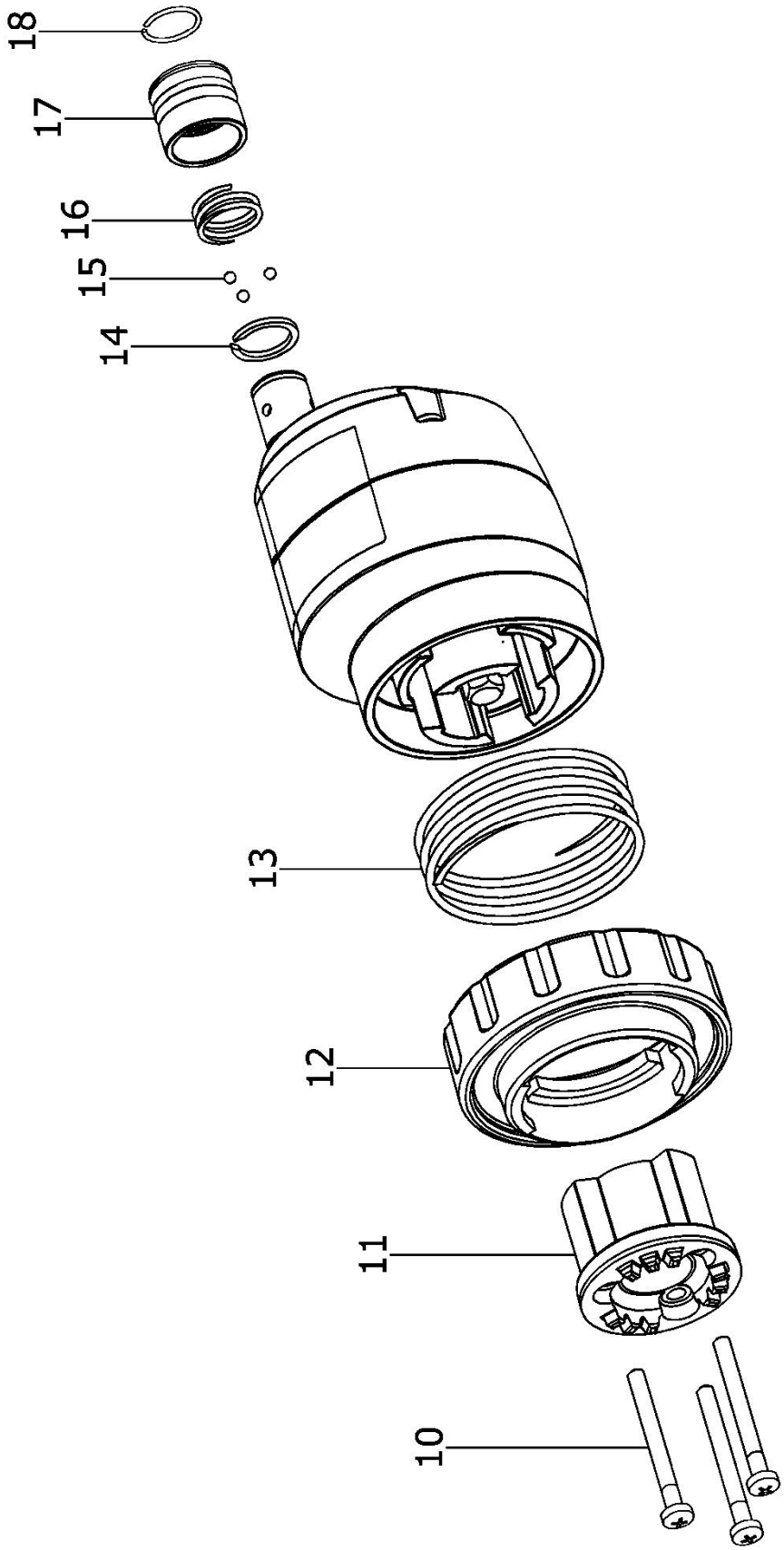489639 - DD-ES