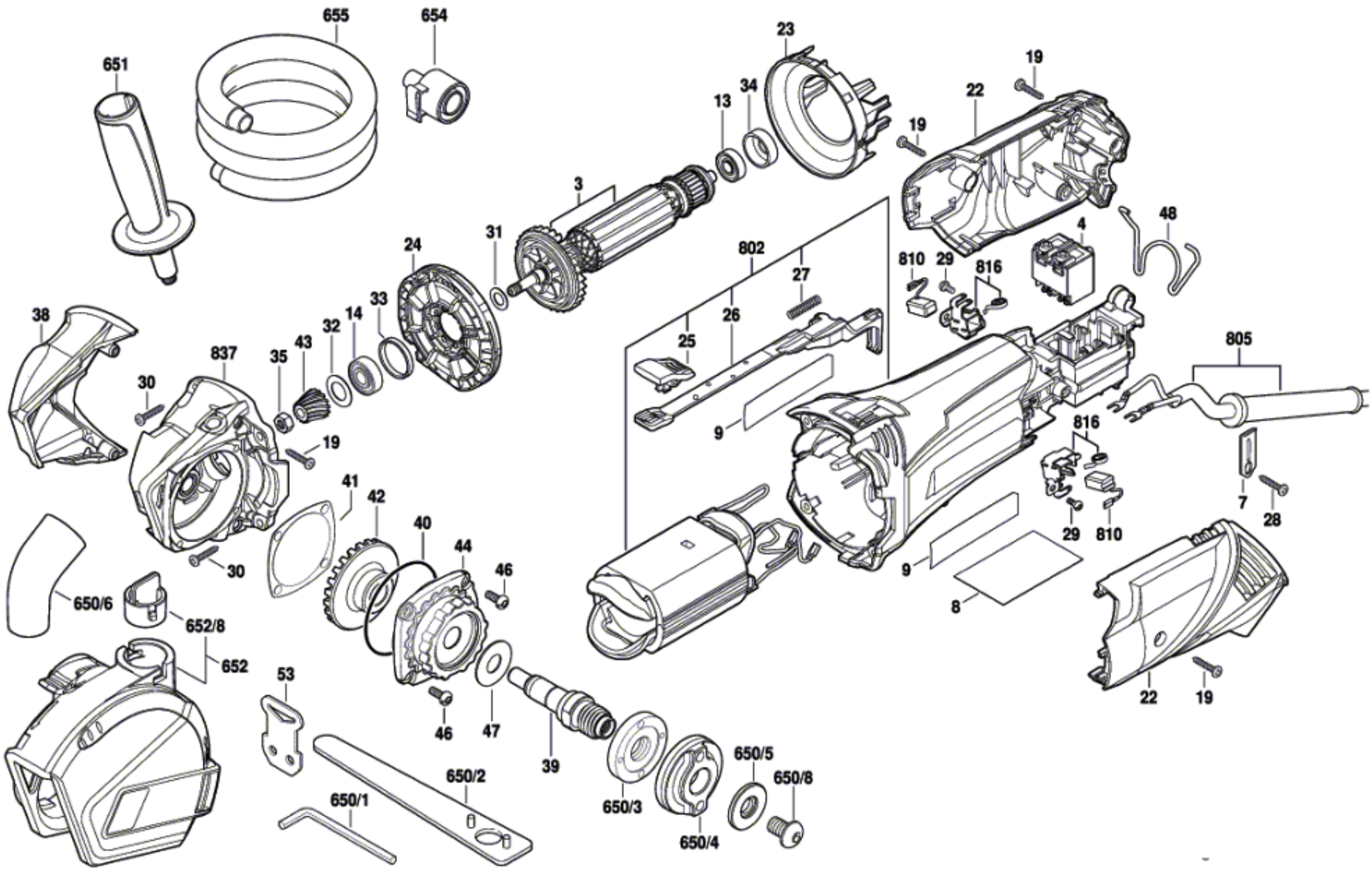
655
654
651
23
19
22
13
34
19
3
31
24
802
27
48
4
810
29
816
38
33
14
32
43
35
837
25
26
805
30
19
9
816
7
28
41
42
40
44
46
29
810
30
650/6
652/8
652
53
46
47
39
9
8
22
19
650/5
650/8
650/2
650/1
650/3
650/4