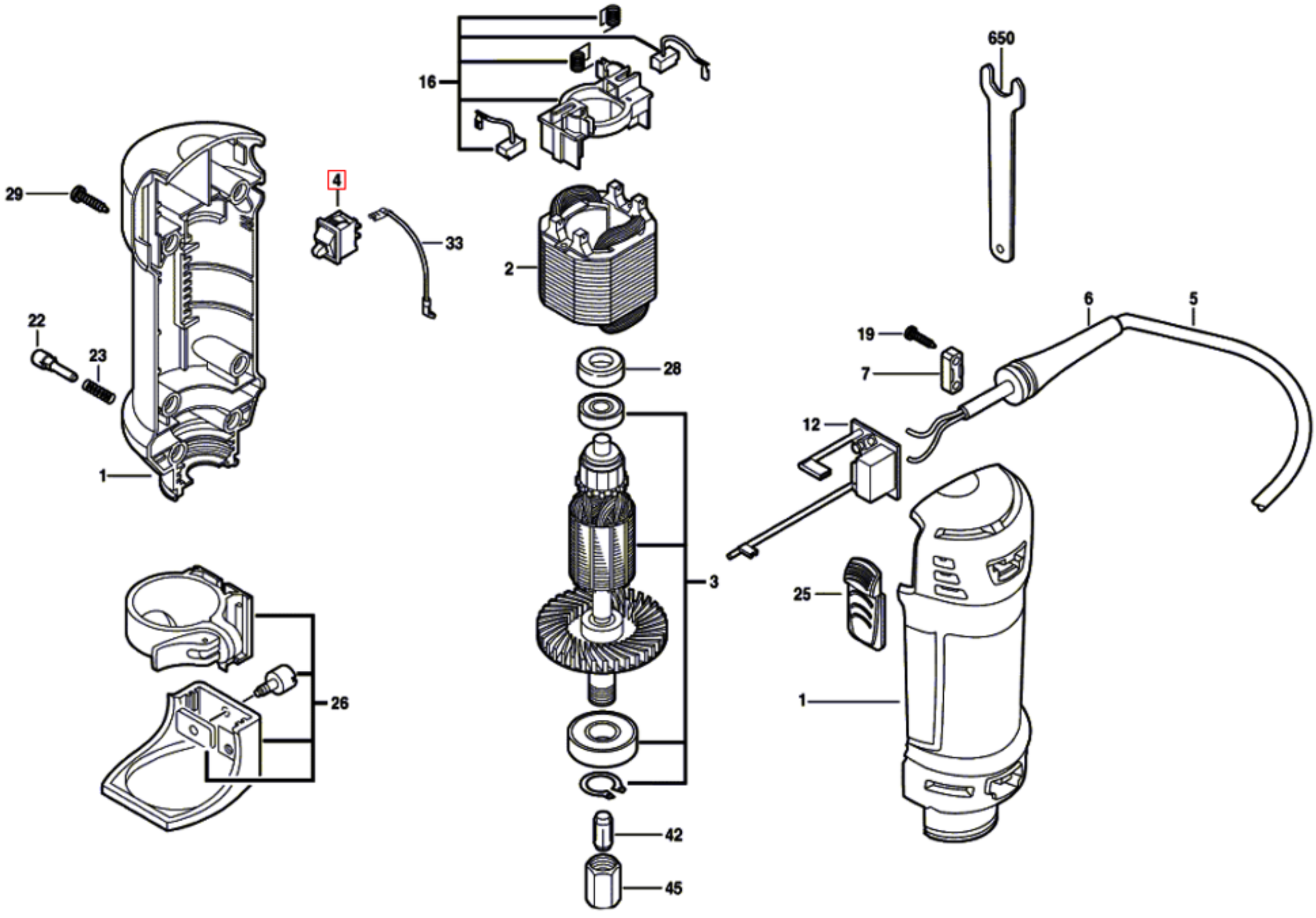

16
650
29
4
33
2
22
23
6
5
19
7
28
12
1
3
25
26
1
42
45