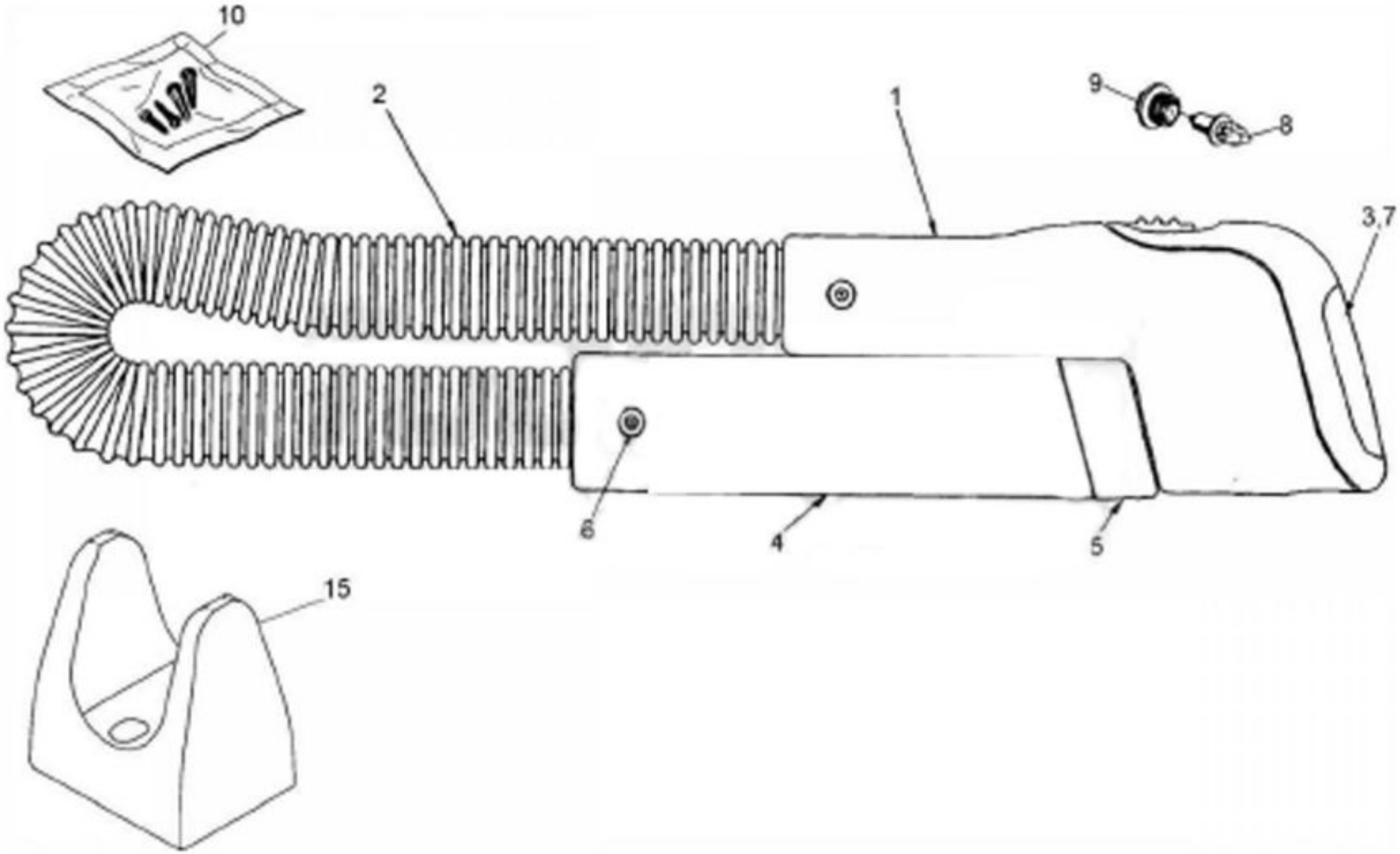
10
2
1
9
8
3,7
6
4
5
15