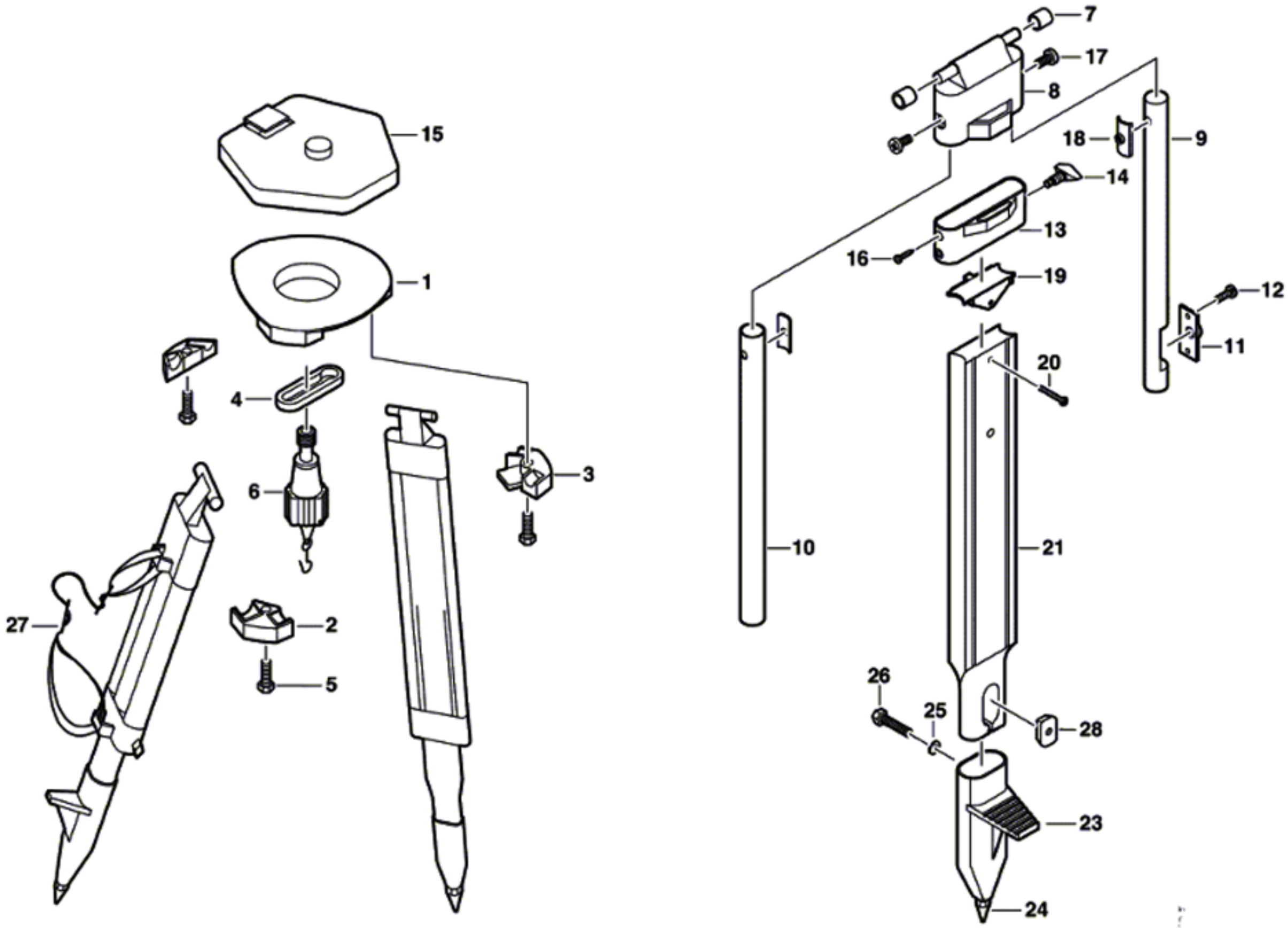
15
1
4
6
3
27
2
5
7
17
8
18
9
14
13
16
19
12
11
20
10
21
26
25
28
23
24